BO'STON ME'MOR

ISHCHI LOYIHA

Konferensiyalar o'tkazish zali binosi

Loyiha tarkibi: Me'moriy qurilish yechimlari, isitish va shamollatish, suv ta'minoti va kanalizatsiya, elektr yoritish, elektr jihozlari va past oqimli kuchlanish

"BO'STON ME'MOR" MCHJ
tomonidan ishlab chiqilgan:

Loyiha bosh muhandisi: Madmarov B.

Andijon sh - 2026 y.

L.B.M	Madmarov B	Shifr:	"Bo'ston me'mor" MCHJ
MQ.B.Raxbari	Primqulov R		
ISH.B.Raxbari	Hakimov A	Andijon viloyati Andijon tumani, Mingo'rik MFY hududida ma'muriy binolarga qo'shimcha konferensiyalar o'tkazish zali hamda ofis bino-inshootlari qurilishi	
ST.B.Raxbari	Hakimov A		
EYo.B.Raxbari	Abdurahimov		

Ishchi chizmalarning asosiy to'plamlari ro'yxati

Belgilash	Nomlanishi	Eslatma
MQ	Me'moriy - qurilish chizmalari	Albom I
ISHT	Isitish va shamollatish	Albom II
SO.ST	Suv oqava va suv tarmog'i	Albom II
EY, POKT	Elektr yoritish va past oqimli kuchlanish tizimi	Albom II

MQ ning asosiy to'plamining ishchi chizmalari ro'yxati

Varoq	Nomlanishi	Eslatmalar
1	Umumiy ma'lumotlar	
2	Yer qazish ishlari	
3	Poydevor rejasi .	
4	*Quyma poydevor Qp1*	
5	*Poydevor elementlarining tasnifi*	
6	Konferensiyalar o'tkazish zali devor rejasi	
7	Qirqim 1-1	
8	Bino old ko'rinishi	
9	Konferensiyalar o'tkazish zali pol rejasi	
10	*Devorni mustaxkamlash uchun elementlar tartibi*	
11	«A» o'qi bo'ylab devorlar rejasi	
12	«7» o'qi bo'ylab devorlar rejasi	
13	Ustun elementlarining tasnifi	
14	*Metall ustun Mk3*	
15	Devorlarni izolyatsiyalash bo'yicha ishlarning tartibi	
16	Tashqi devor izoliyatsiyasi.	
17	Asosoiy kirish qismi rejasi	
18	Tom rejasi	
19	4,000 satxda joylashgan progon rejasi	
20	Yuqori progon rejasi	
21	Tom elementlarining tasnifi	
22	Metall ferma F1	
23	Metall ferma F1	

Texnik-iqtisodiy ko'rsatkichlar

Qurilish maydoni	487,96 м2
Qurilish hajmi	2516,16 м3
Umumiy maydoni	456,3 м2

Odatiy loyiha amaldagi meyor va qoidalarga muvofiq ishlab chiqilgan. Loyiha binolarni ekspluatatsiya qilish paytida portlovchi, portlash, yong'in va yong'in xavfsizligini ta'minlash bo'yicha chora-tadbirlarni nazarda tutadi.
Loyiha bosh muhandisi: Madmarov B

Ilova maydoni

Konferensiyalar o'tkazish zali binosi qurish bo'yicha ishchi loyiha 4-iqlim mintaqasida.
Tuproqlar toifasi seysmik xususiyatlari bo'yicha uchunchi, muhandislik geologik ma'lumotlariga ko'ra uchastkaning seysmikligi - 8ball. Xisobiy seysmikligi - 9ball
Tashqi havo harorati -14 C
Qor mintaqasi-KMK2.01.07-96 ga binoan.
Qor qoplamining og'irligi - 50 kg / m2.
Shamolning yuqori tezligi 38 kg / m2 ni tashkil qiladi.
Javobgarlik sinfini yaratish I
Binoning yong'inga chidamliligi - II
Binolarning chidamliligi II daraja
Taqdim etilgan muhandislik-geologik tadqiqotlar binolarning poydevori uchun asos bo'lib xizmat qiladi
tuproqlar - quyidagi fizik xususiyatlarga ega bo'lgan gurunt turi qumoq:
A = 0,85 bilan: g =1,93 t / m3; j =23 °00'; C = 9kPa.
Yer osti suvlari - 1,5-2,5 metrda aniqlandi.
Tuproqning mavsumiy muzlashining maksimal chuqurligi 0,68 m ni tashkil etadi.

ME'MORIY VA QURILISH QISMI

Konferensiyalar o'tkazish zali binosi bir qavatdan iborat, o'lchamlari o'qlari bo'yicha 15,0x30,0 metr xonalar balandligi shiftdan polgacha bo'lgan masofa 4,0m.
Binoda joylashgan xonalar: muzokaralar xonasi, konferensiya zali, yo'lak, oshxona, tambur, xojatxona, omborxona.
Ichki pardozlash xonaning pardozlash ko'rsatmasiga muvofiq bajaring.
Pol - 2.244-1 seriyasining 4-soniga binoan keramogranit va keramik plita.
Ichki eshiklar - plastik ko'p kamerali PVX Barcha eshik bloklari ostonasiz o'rnatilsin.
Tashqi eshiklar - plastik ko'p kamerali PVX.
Deraza tokchasining tashqi tomoniga polimer qoplamali po'lat list(fartuk) o'rnating.
Sokol- Kabanchikni ruxlangan profillangan metall yo'naltiruvchi profil karkasga maxkamlab qoplansin.

Konstruktiv yechim

I.Binoning konstruktiv yechimlari QMQ2.01.03-19 "Zilzilaviy xududlarda qurilish"ning 3.1 jadvani №1, 1.1.1
Metall karkas, jumladan bir qavatli karkas konstruksiyali devorlar maxsus avtoklavda pishirilgan gazablokdan qilingan va Lira xisob kitoblari asosida loyihalandi.
Bino quyidagi konstruktiv elementlardan iborat:
Poydevorlar - B15 sinfli quyma temir-beton poydevor lenta betondan quyulgan.
Tashqi devor - maxsus avtoklavda pishirilgan gazablokdan qilingan.
Tom izolyatsiyasi - Issiqlik to'shama 50мм Bazalt tola
Ichki pardozlash xonaning pardozlash ko'rsatmasiga muvofiq bajaring.
Tashqi pardozlash- qalinligi, 50 mmli bazalt tolali plitalar, mahkamlash uchun yelimli qorishma, mustahkamlovchi shishatolali setka qoplansi so'ngra ustidan yelimli gips qorishma, so'ngra fasadni travertin suvoq qiling.
Tom qismi- metall materiallardan tayyorlangan qovurg'ali polemerlangan profnastilli qalinligi 0,51mm, barcha o'quv binolarida QMQ 2.03.10-19 ta'labi asosida bajarilgan.
Otmostka-asosi 70 mm shag'al, kengligi 1500 mm, qalinligi 50 mm, beton qorishma bilan yangi bajaring.

Qurilish energiyasini tejash choralari:

Energiyani tejash maqsadida tuzilmalarni tashqi tomondan o'rab olishda
Izolyatsiya ta'minlanadi - Bazalt tolali plitalar, mahkamlash uchun yelimli qorishma, mustahkamlovchi shishatolali setka qoplansiga asoslangan PPJ - γ=120÷140 kg/m3 qalinligi .50 mm
Tom izolyatsiyasi - Issiqlik to'shama 50мм Bazalt tola

QURILISH INSHOOTLARINI KORROZIYADAN HIMOYA QILISH CHORALARI

Qurilish inshootlarini korroziyadan himoya qilish SHNK 2.03.11 - 24 ga muvofiq amalga oshiriladi.
Yer bilan aloqa qiladigan yer osti kanallarining barcha devorlari issiq bitum bilan 2 marta qoplanishi kerak.
Barcha yer osti beton va temir-beton konstruktsiyalari GOST 10178-85 * ga muvofiq Portlend tsementida tayyorlanishi kerak.
Birlashtiruvchi metall qismlar va konstruktsiyalar PF-020 GOST18.186-7 primerida 2 marta
PF-115 markali emalli bo'yoq bilan ishlangan.

SEYSMIKA QARSHI CHORALAR

Antiseymik tadbirlar KMK2.01.03-19 "Seysmik mintaqalarda qurilish" ga muvofiq amalga oshirildi.

YONG'INGA QARSHI CHORALAR.

Loyiha amaldagi qurilish qoidalari va SHNK 2.08.02-09 va SHNK 2.01.02-04 qoidalariga muvofiq ishlab chiqilgan.
Binoni yong'inga qarshilik darajasi - II, bino avtomatik yong'in signalizatsiyasi bilan jihozlangan.
Kukun turidagi o't o'chiruvchilar OP-10A, bochkalar, chelaklar, ilgaklar, boltalar.

shifr:	MQ			
	Andijon viloyati Andijon tumani, Mingo'rik MFY hududida ma'muriy binolarga qo'shimcha konferensiyalar o'tkazish zali hamda ofis bino-inshootlari qurilishi			
	Konferensiyalar o'tkazish zali	Bosqich	Sahifa	Sahifadan
		I.L	1	11
L.B.M	Madmarov B	Umumiy ma'lumotlar	"Bo'ston me'mor" MCHJ	
Bajar.	Primqulov R			

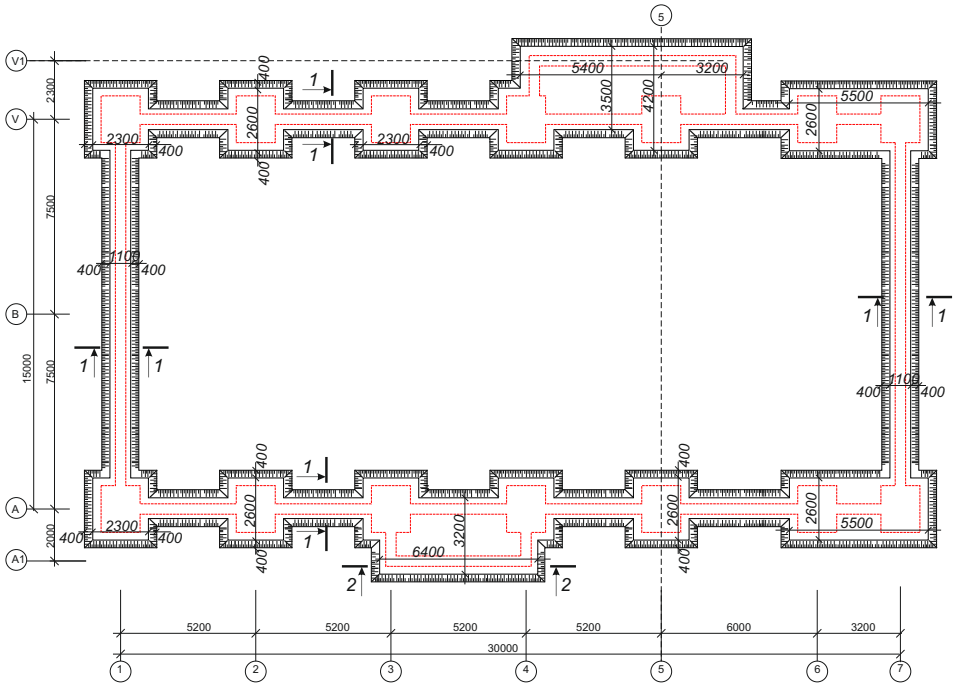

Umumiy eslatmalar.

1.Taqdim etilgan muhandislik-geologik tadqiqotlar binolarning poydevori uchun asos bo'lib xizmat qiladi tuproqlar - quyidagi fizik xususiyatlarga ega bo'lgan gurunt turi shag'alli va qumli:
A = 0,85 bilan: g =1,93 t / m3; j =23 °00'; C=9kPa.
2. Yer osti suvlari yer sathidan 7 metr chuqurlikda ham aniqlandi.
3. Muhandislik geologik ma'lumotlariga ko'ra uchastkaning seysmikligi - 8ball
4. Seysmik xususiyatlarga ega bo'lgan guruntning toifasi uchunchi.
5. Xisobiy seysmikligi - 9ball

Poydevor tayyorlash bo'yicha korsatmalar.

1. Yer qazish ishlarini va poydevor tayyorlash bo'yicha barcha ishlar KMK 2.02.01-98, KMK2.02.01-97 talablariga va ushbu ko'rsatmalarga muvofiq amalga oshirilishi kerak.
2. Poydevorni tayyorlash bo'yicha barcha ishlar buyurtmachi, loyihalash tashkiloti vakili va muhandis-geolog ishtirokida tegishli hujjatlarni tayyorlash bilan qattiq nazorat ostida amalga oshirilishi kerak.
3. Qazish ishlari faqat mavjud muhandislik tarmoqlarini chuqur hududidan o'tkazgandan keyin amalga oshirilishi kerak
4. Yer qazishni binoning 0,000 (76,15) belgisidan -1.600 belgisigacha ochish
5. Yer qazgandan so'ng, poydevor tuprog'ini o'rganish uchun geolog muhandisni chaqiring.
6. Chuqurning pastki qismi yuzasini tekis bajaring. 1 darajali cho'kuvchan tuproqlarning cho'kish xususiyatlarini yo'q qilish uchun, asosni oldindan namlash yo'li bilan zichlang. Tuproqni namlagandan so'ng, og'ir zichlash texnikasi bilan zichlanadi, tuproq zichligini
p = 1,65 t / m oshirish, bir yo'l bo'ylab o'tish soni kamida 6-10 marta bo'lishi kerak.
7. 100 mm qalinlikdagi shag'al-tuproqli yostiqni og'ir teznika bilan qatlamma-qatlam zichlang. Shag'al-tuproqli yostiq qatlamining qalinligi 200 mm dan oshmasligi kerak. Shag'al va tuproq nisbati 60% dan 40% gacha.
8. Poydevor tagida cho'kishga qarshi choralar 3-bo'lim talabi bilan bajarilishi kerak. KMK 2.0201-98 (bino va inshootlarning poydevori), xandaq tubining loyihaviy darajasiga tuproq etishmasligi miqdori 100 mm.
9. Tuproq ishlarini bajarayotganda, to'ldirilgan tuproq aniqlanganda, qatlamni kesib, shag'al-tuproqli to'ldirish bilan almashtiring
10. Qazish ishlarini boshlashdan oldin, tegishli tashkilotning barcha mutaxassislarini qurilish maydonchasiga tekshirish va qazish ishlari uchun ruxsat olish uchun chaqiring.
11. Baza tayyorlash bo'yicha barcha ishlar diqqat bilan nazorat ostida amalga oshirilishi kerak buyurtmachi, vakil ishtirokida tegishli hujjatlarni rasmiylashtirish, loyihalash tashkiloti, muhandis-geolog va mijozning vakili.

Qirqim 1-1

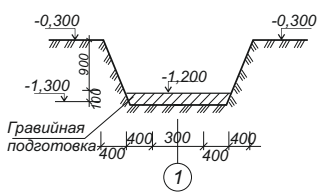

Qirqim 2-2

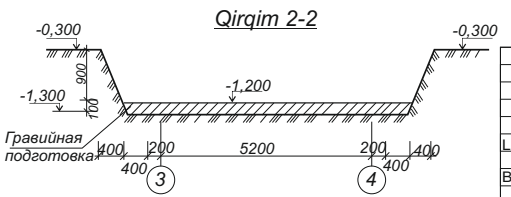

				shifr:	MQ	
				Andijon viloyati Andijon tumani, Mingo'rik MFY hududida ma'muriy binolarga qo'shimcha konferensiyalar o'tkazish zali hamda ofis bino-inshootlari qurilishi		
L.B.M	Madmarov B			Konferensiyalar o'tkazish zali	Bosqich: I.L	Sahifa / Sahifadan
Bajar.	Primqulov R			Yer qazish ishlari	"Bo'ston me'mor" MCHJ	

Poydevor rejasi .

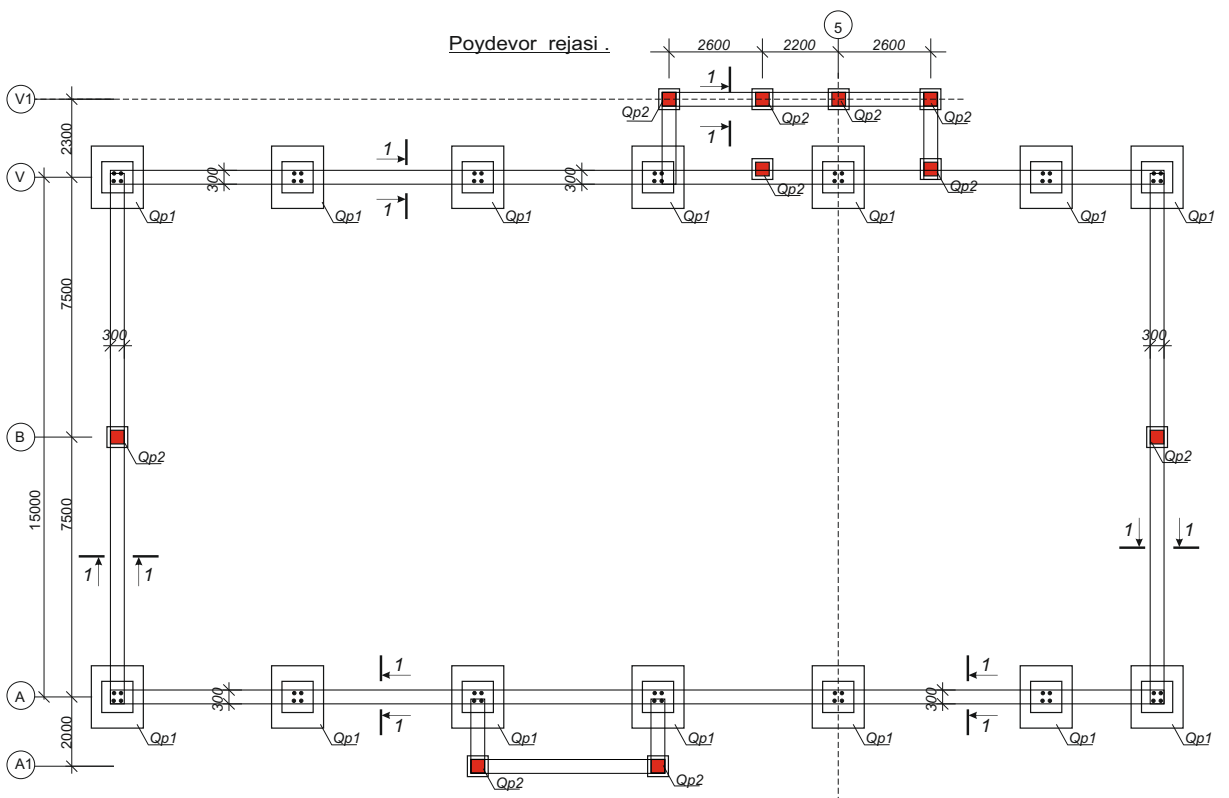

1-1

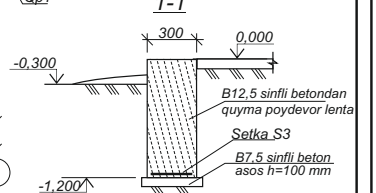

				shifr:	MQ	
				Andijon viloyati Andijon tumani, Mingo'rik MFY hududida ma'muriy binolarga qo'shimcha konferensiyalar o'tkazish zali hamda ofis bino-inshootlari qurilishi		
L.B.M	Madmarov B			Konferensiyalar o'tkazish zali	Bosqich: I.L	Sahifa / Sahifadan
Bajar.	Primqulov R			Poydevor rejasi .	"Bo'ston me'mor" MCHJ	

Quyma poydevor Qp1

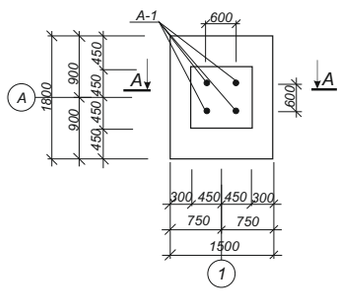

А - А

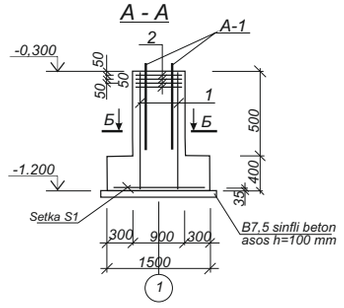

Б - Б

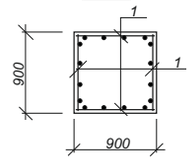

Quyma poydevor Qp2

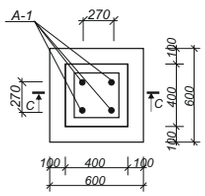

С-С

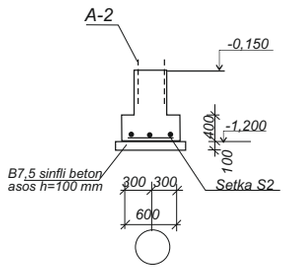

Setka S1

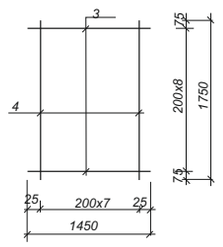

Setka S2

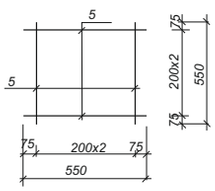

Setka S3

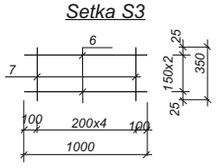

				shifr:			MQ
				Andijon viloyati Andijon tumani, Mingo'rik MFY hududida ma'muriy binolarga qo'shimcha konferensiyalar o'tkazish zali hamda ofis bino-inshootlari qurilishi			
L.B.M	Madmarov B			Konferensiyalar o'tkazish zali	Bosqich	Sahifa	Sahifadan
Bajar.	Primqulov R				I.L		
				Quyma poydevor Qp1	"Bo'ston me'mor" MCHJ		

Pardadevor poydevori

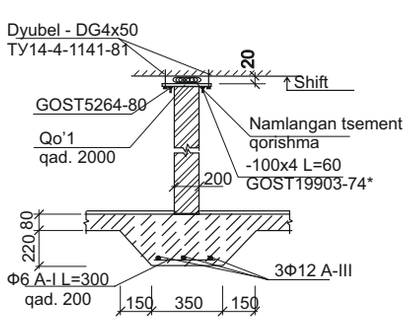

Poydevor elementlarining tasnifi

Belgi	Belgilanishi	Nomlanishi	Soni	og'irligi kg	Eslatma
QP1	MQ -varoqda	Quyma poydevor QP1	14		Dona
QP2	MQ -varoqda	Quyma poydevor QP2	10		Dona
S3	Ushbu varoqda	Setka S3	101,6	4,21	427,7
	B12,5 sinfli betondan quyma poydevor lenta		32,2		м3
	Pardadevorning ostki poydevori		49,6		м
		Quyma poydevor QP1			
S1	Ushbu varoqda	Setka S1	1		dona
1	ГОСТ23279-85	Setka 12AIII-200 / 12AIII-200 1000x750	4	6,66	26,64
2	ГОСТ23279-85	Setka 8AI-200 / 8AI-200 850x850	4	2,85	11,4
A-1	ГОСТ243789.1-80	Анкерный болт M24	4		dona
		Beton. B15	1,6		м3
		Quyma poydevor QP1			
S1	Ushbu varoqda	Setka S1	1		24,8
2	ГОСТ5781-82*	Ф18 AIII L=580	4	1,16	4,64
		Beton. B15	0,25		м3
		Setka S1			24,8
3	GOST5781-82*	Ф12 A-III L- 1550	9	1,38	12,4
4	GOST5781-82*	Ф12 A-III L- 1750	8	1,55	12,4
		Setka S2			2,93
5	GOST5781-82*	Ф12 A-III L- 550	6	0,488	2,93
		Setka S3			4,21
6	GOST5781-82*	Ф12 A-III L- 1000	3	0,888	2,66
7	GOST5781-82*	Ф12 A-III L- 350	5	0,31	1,55

Poydevor tayyorlash bo'yicha korsatmalar.

1. Yer qazishni binoning 0,000 (02,90) belgisidan -1,450 belgisigacha ochish kerak
2. Chuqurning pastki qismi yuzasini tekis bajaring. Tuproqni namlagandan so'ng, og'ir zichlash texnikasi bilan zichlanadi, tuproq zichligini p = 1,65 t / m oshirish, bir yo'l bo'ylab o'tish soni kamida 6-10 marta bo'lishi kerak.
3. Shag'al-tuproqli yostiq qatlamining qalinligi 200 mm. Shag'al va tuproq nisbati 60% dan 40% gacha.
4. B7.5 beton sinfdan tayyorgarlikni amalga oshirish uchun poydevor ostida qalinligi 100 mm beton.
5. Yer bilan aloqa qiladigan poydevorlarning yon yuzalari va beton tayyorlashning pastki qismi 2 marta issiq bitum bilan qoplanishi kerak.

				shifr:			MQ
				Andijon viloyati Andijon tumani, Mingo'rik MFY hududida ma'muriy binolarga qo'shimcha konferensiyalar o'tkazish zali hamda ofis bino-inshootlari qurilishi			
L.B.M	Madmarov B			Konferensiyalar o'tkazish zali	Bosqich	Sahifa	Sahifadan
Bajar.	Primqulov R				I.L		
				Poydevor elementlarining tasnifi	"Bo'ston me'mor" MCHJ		

Konferensiyalar o'tkazish zali devor rejasi

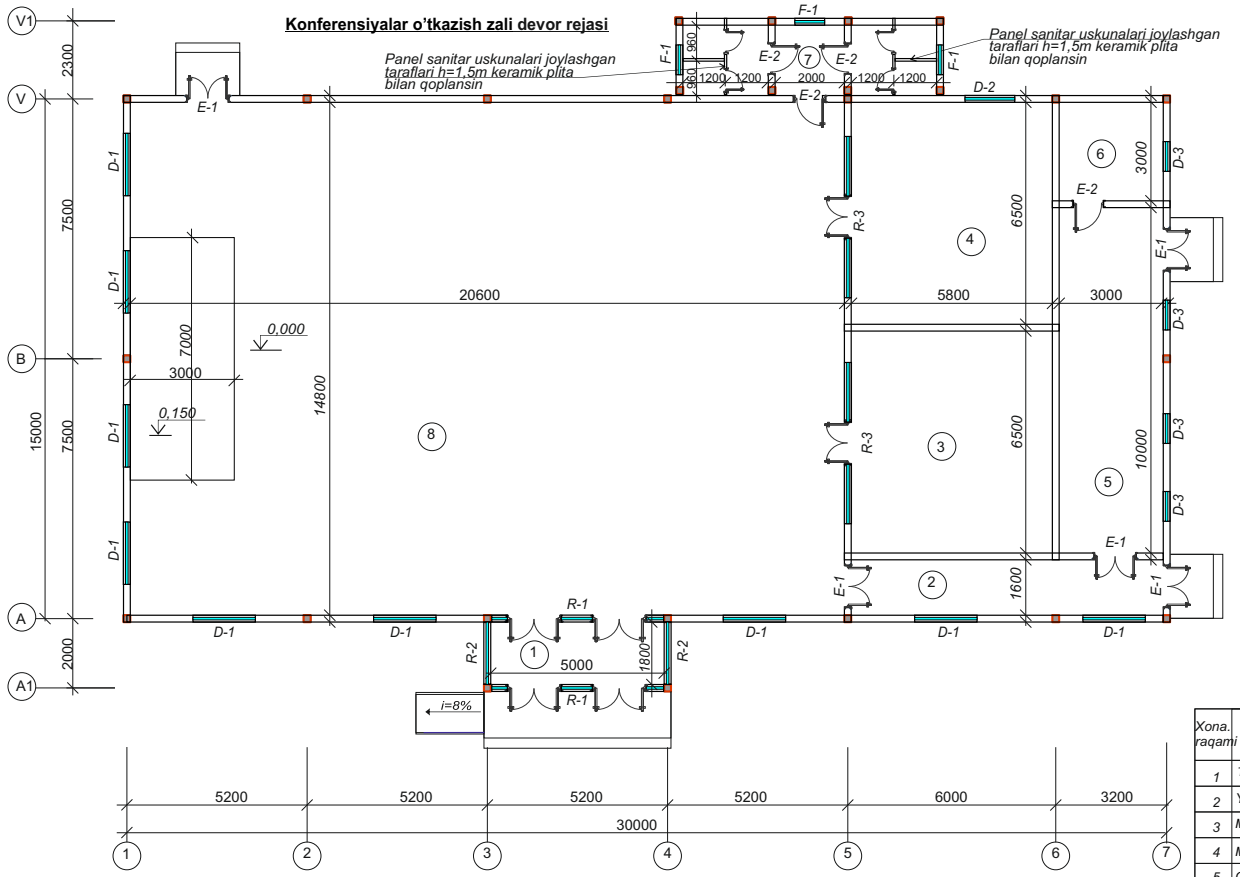

shifr:	MQ		
	Andijon viloyati Andijon tumani, Mingo'rik MFY hududida ma'muriy binolarga qo'shimcha konferensiyalar o'tkazish zali hamda ofis bino-inshootlari qurilishi	Bosqich / Sahifa / Sahifadan	"Bo'ston me'mor" MCHJ
	Konferensiyalar o'tkazish zali	I.L	
	Konferensiyalar o'tkazish zali devor rejasi		
L.B.M	Madmarov B.		
Bajar.	Primqulov R.		

Xonalar tasnifi

Xona. raqami	NOMLANISHI	Maydon M2
1	Tambur	9,0
2	Yo'lak	14,4
3	Muzokaralar xonasi	37,7
4	Muzokaralar xonasi	37,7
5	Oshxona	30,0
6	Omborxona	9,0
7	Xojatxona	13,6
8	Konferensiya zali	304,9

Qirqim 1-1

0,51 mm polimer qoplamali profil to'shama
40x40x2mm po'lat profil qadam oralig'i 400ммdan
Temir metal ferma 3000мм oraliqda
Issiqlik to'shamasi-minplita ПЖ100-100mm
1 qavat qora qog'ozdan izolyatsiya
Setka Ф5Вр-I 200/200
40x40x2mm po'lat profil qadam oralig'i 600ммdan
Plastik osma shift

H57-750-0,6li profnastil qoplama
60x40x4mm po'lat profil qadam oralig'i 1500ммdan
Temir metal ferma 3000мм oraliqda
Issiqlik to'shamasi-minplita ПЖ100-100mm
1 qavat qora qog'ozdan izolyatsiya
Setka Ф5Вр-I 200/200
60x40x3mm po'lat profil qadam oralig'i 600ммdan
Gipsokartonli osma shift

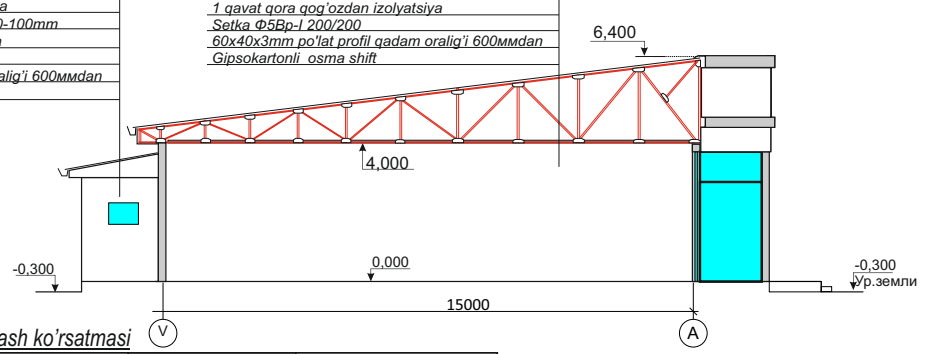

shifr:	MQ		
	Andijon viloyati Andijon tumani, Mingo'rik MFY hududida ma'muriy binolarga qo'shimcha konferensiyalar o'tkazish zali hamda ofis bino-inshootlari qurilishi	Bosqich / Sahifa / Sahifadan	"Bo'ston me'mor" MCHJ
	Konferensiyalar o'tkazish zali	I.L	Qirqim 1-1
L.B.M	Madmarov B.		
Bajar.	Primqulov R.		

Xonalarni pardozlash ko'rsatmasi

№ п/п	Nomlanishi	Osma shift		devor va pardadevor	Devorlarning pastki qismi yoki bo'linmalar (panel)	
		Maydon M2	Pardoz turi	Pardoz turi	Pardoz turi	balandlik мм
1	Tambur	9,0	Gipsokarton bilan qoplash			
2	Yo'lak	14,4	Gipsokarton bilan qoplash	Suvli emulsiyada rang berish	Suvli emulsiyada rang berish	
3	Muzokaralar xonasi	37,7	Gipsokarton bilan qoplash	Ecoplit bilan qoplash	Ecoplit bilan qoplash	
4	Muzokaralar xonasi	37,7	Gipsokarton bilan qoplash	Ecoplit bilan qoplash	Ecoplit bilan qoplash	
5	Oshxona	30,0	Tunikafon bilan qoplash	Keramik plita bilan qoplash	Keramik plita bilan qoplash	
6	Omborxona	9,0	Gipsokarton bilan qoplash	Suvli emulsiyada rang berish	Suvli emulsiyada rang berish	
7	Xojatxona	13,6	Gipsokarton bilan qoplash	Keramik plita bilan qoplash	Keramik plita bilan qoplash	
8	Konferensiya zali	304,9	Gipsokarton bilan qoplash	Ecoplit bilan qoplash	Ecoplit bilan qoplash	

Ichki pardozlash

1. Ichki devorlarni sifatli gips qorishmali suvoq bilan qoplangandan keyin 2 marta emulsiyali bo'yoq bilan xonalarni pardozlash ko'rsatmasi binoan bo'yalsin.
2. Barcha eshik va deraza yon burchaklari sifatli gips qorishmali suvoq bilan qoplangandan keyin 2 marta emulsiyali va moyli bo'yoq bilan bo'yalsin.
3. Deraza tokchalarni yangi plastik materialdan o'rnating.
4. Ichki eshiklar - RSTUz 699-96 bo'yicha yangi plastik ko'p kamerali PVX va RSTUz 670-96 bo'yicha MDF panellarini o'rnating. Barcha eshik bloklari ostonasiz o'rnatilsin.
5. Derazalar - RSTUz 699-96 bo'yicha plastik ko'p kamerali yangi oyna bloklarini o'rnatadi

Deraza va eshiklar elementlarning xususiyatlari

Belgilash	Belgilanishi	Nomlanishi	Soni	Eslatma
E - 1	RSTUz 699-96(PVX)	Eshik 27-12	5	Dona
E - 2	RSTUz 670-96 (MDF)	Eshik 21-9	4	Dona
R1	Toblangan oyna	Rom 50-38(h)	2	Dona
R2	Toblangan oyna	Rom 17-38(h)	2	Dona
R3	Toblangan oyna	Rom 46-38(h)	2	Dona
D - 1	RSTUz 699-96(PVX)	Deraza 18-38(h)	9	Dona
D - 2	RSTUz 699-96(PVX)	Deraza 15-24(h)	1	Dona
D - 3	RSTUz 699-96(PVX)	Deraza 9-24(h)	4	Dona
F - 1	RSTUz 699-96(PVX)	Framuga 6-6(h)	3	Dona
		PVX tokcha	17,1	M

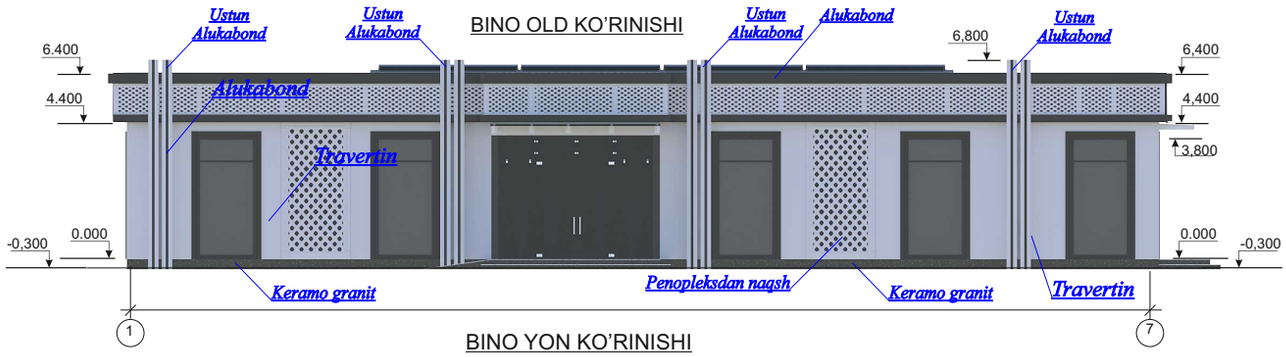

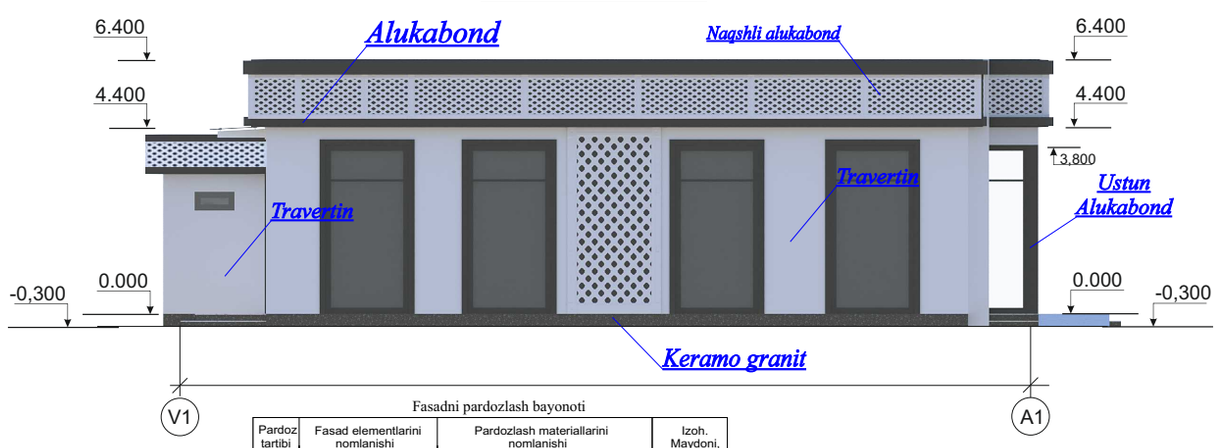

Fasadni pardozlash bayonoti

Pardoz tartibi	Fasad elementlarini nomlanishi	Pardozlash materiallarini nomlanishi	Izoh. Maydoni, m²
1	Devor	Alukabond	144,0
2	Devor	Naqshli alukabond	76,8
3	Devor	Penopleksdan naqsh	15,2
4	Ustun	Alukabond	47,2
5	Sokol	Keramo granit	29,6

Qirqim 1-1

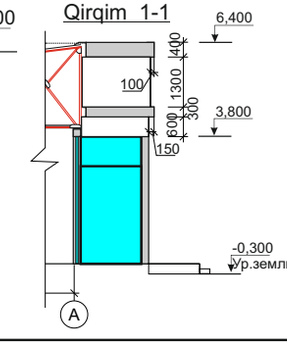

shifr:					MQ
Andijon viloyati Andijon tumani, Mingo'rik MFY hududida ma'muriy binolarga qo'shimcha konferensiyalar o'tkazish zali hamda ofis bino-inshootlari qurilishi					
Konferensiyalar o'tkazish zali			Bosqich	Sahifa	Sahifadan
			I.L		
Bino old ko'rinishi			"Bo'ston me'mor" MCHJ		
L.B.M	Madmarov B				
Bajar.	Primqulov R				

Toblangan oynadan to'sqich Mt1 (1-dona)

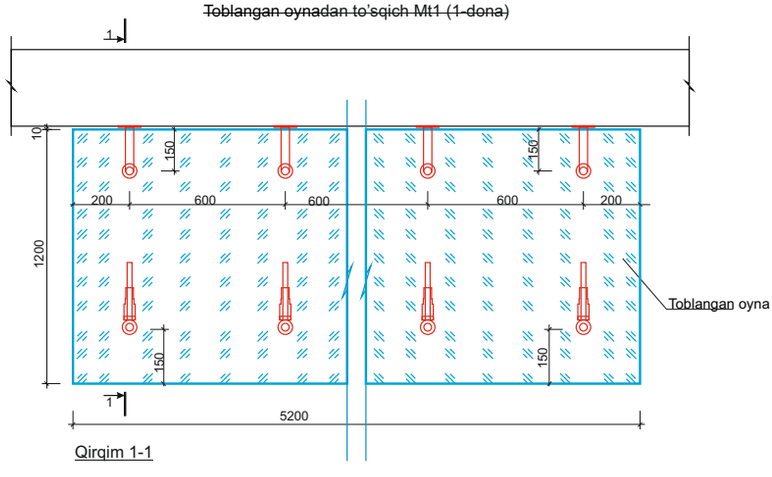

Qirqim 1-1

«A» Tugun

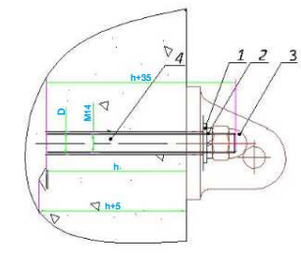

h - Shpil'ki M14 o'rnatish chuqurligi
h+5 - teshik burg'ulash chuqurligi Φ16
h+35 - Shpil'ki uzunkigi

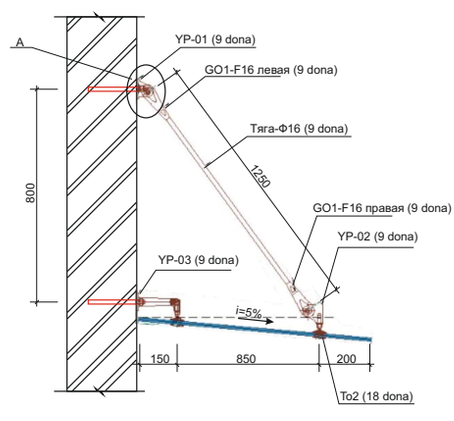

1. Шайба плоская нержавеющий сталь DIN125
2. Гровер шайба нержавеющий сталь DIN127
3. Гайка колпачковая нержавеющий сталь DIN1587 M14
4. Шпилька M14x1000мм нержавеющий сталь DIN 975
5. Наконечники растяжек G01-F16 пара левая и правая
6. YP-01 крепление к стене стеклянного козырька
7. YP-02 серьга
8. YP-03 держатель для подвеса стеклянного козырька
9. Вант(тяга) для козырька, резьба M16x2мм по 200мм с каждой стороны левая и правая. Длина детали 1150мм. Марка стали - AISI 304
10. TO2 Крепёж Краб-стекло со сверлением (монолит)
Материал нержавеющий сталь. 304, 316
Применяется для закрепления монолитного стекла в спайдер со сверлением

shifr:					MQ
Andijon viloyati Andijon tumani, Mingo'rik MFY hududida ma'muriy binolarga qo'shimcha konferensiyalar o'tkazish zali hamda ofis bino-inshootlari qurilishi					
L.B.M	Madmarov B		Konferensiyalar o'tkazish zali	Bosqich	Sahifa	Sahifadan
Bajar.	Primqulov R			I.L		
			Toblangan oynadan to'sqich Mt1	"Bo'ston me'mor" MCHJ		

Toblangan oynadan to'sqich Mt2 (3-dona)

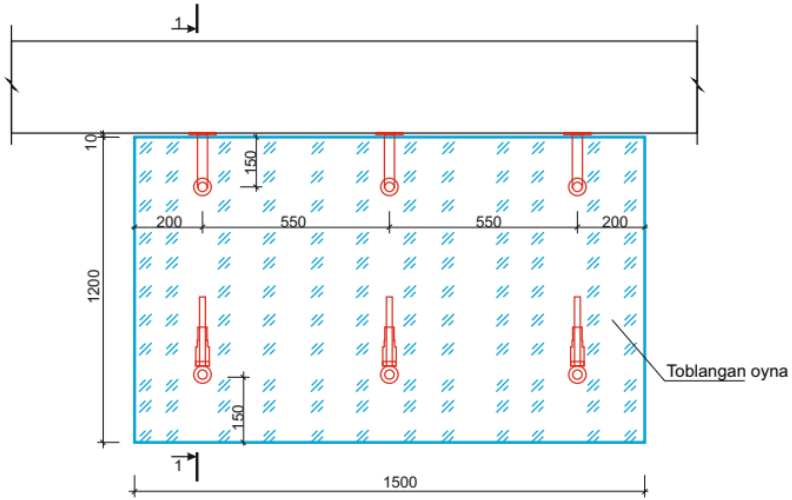

«A» Tugun

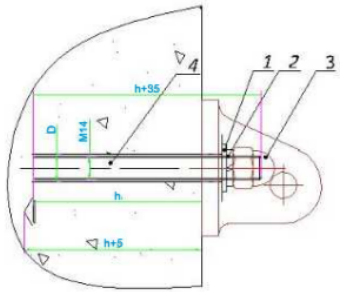

h - Shpil'ki M14 o'rnatish chuqurligi
h+5 - teshik burg'ulash chuqurligi Φ16
h+35 - Shpil'ki uzunkigi

Qirqim 1-1

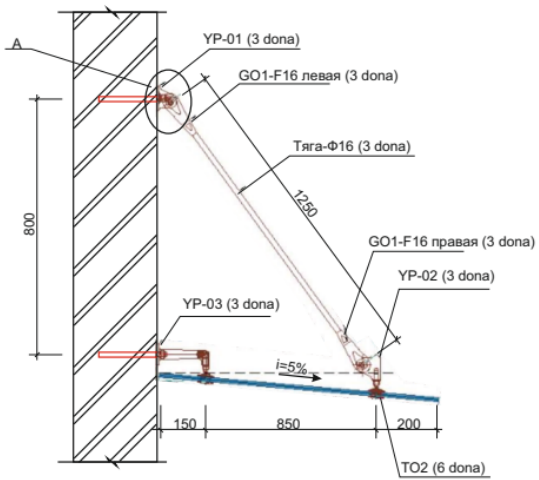

1. Шайба плоская нержавеющий сталь DIN125
2. Гровер шайба нержавеющий сталь DIN127
3. Гайка колпачковая нержавеющий сталь DIN1587 M14
4. Шпилька M14x1000мм нержавеющий сталь DIN 975
5. Наконечники растяжек G01-F16 пара левая и правая
6. YP-01 крепление к стене стеклянного козырька
7. YP-02 серьга
8. YP-03 держатель для подвеса стеклянного козырька
9. Вант(тяга) для козырька, резьба M16x2мм по 200мм с каждой стороны левая и правая. Длина детали 1150мм. Марка стали - AISI 304
10. TO2 Крепёж Краб-стекло со сверлением (монолит) Материал нержавеющий сталь. 304, 316 Применяется для закрепления монолитного стекла в спайдер со сверлением

				shifr:			MQ
				Andijon viloyati Andijon tumani, Mingo'rik MFY hududida ma'muriy binolarga qo'shimcha konferensiyalar o'tkazish zali hamda ofis bino-inshootlari qurilishi			
L.B.M	Madmarov B			Konferensiyalar o'tkazish zali	Bosqich	Sahifa	Sahifadan
Bajar.	Primqulov R				I.L		
				Toblangan oynadan to'sqich Mt2	"Bo'ston me'mor" MCHJ		

Konferensiyalar o'tkazish zali pol rejasi

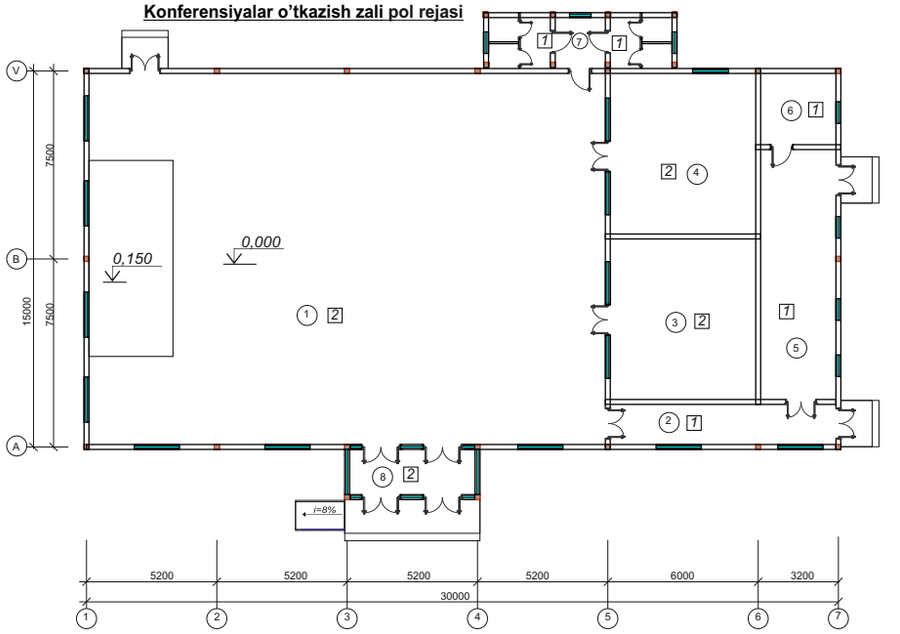

Xonalar tasnifi

Xona. raqami	NOMLANISHI	Maydon. M2
1	Tambur	9,0
2	Yo'lak	14,4
3	Muzokaralar xonasi	37,7
4	Muzokaralar xonasi	37,7
5	Oshxona	30,0
6	Omborxona	9,0
7	Xojatxona	13,6
8	Konferensiya zali	304,9

Satx xususiyatlari

Xonalar t/r	Satx t/r	4-bob 2.244-1. seriya bo'yicha satx turi	Satx elementlari xaqida malumot	Maydon m2
5,6,7	1	Д-240 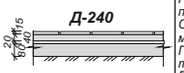	Покрытие пола из плитки керамические Прослойка и заполнение швов из цементно-песчаного раствора марки 150 . Стяжка из цементно песчанного раствора марки М150. (40мм) Плиты экструзионные пенополистирольные толщ. 20мм. Подстилающий слой бетон марки 100.(80мм) Грунт основание с втрамбованным щебнем или гравием крупностью 100мм.	52,6
1,2,3,4	2	Д-240	Покрытие пола из керамогранит Прослойка и заполнение швов из цементно-песчаного раствора марки 150 . Стяжка из цементно песчанного раствора марки М150. (40мм) Плиты экструзионные пенополистирольные толщ. 20мм. Подстилающий слой бетон марки 100.(80мм) Грунт основание с втрамбованным щебнем или гравием крупностью 100мм.	403,7

L.B.M	Madmarov B	shifr:	MQ
Bajar.	Primqulov R	Andijon viloyati Andijon tumani, Mingo'rik MFY hududida ma'muriy binolarga qo'shimcha konferensiyalar o'tkazish zali hamda ofis bino-inshootlari qurilishi	
		Konferensiyalar o'tkazish zali	Bosqich: I.L; Sahifa; Sahifadan
		Konferensiyalar o'tkazish zali pol rejasi	"Bo'ston me'mor" MCHJ

Devorni mustaxkamlash uchun elementlar tartibi

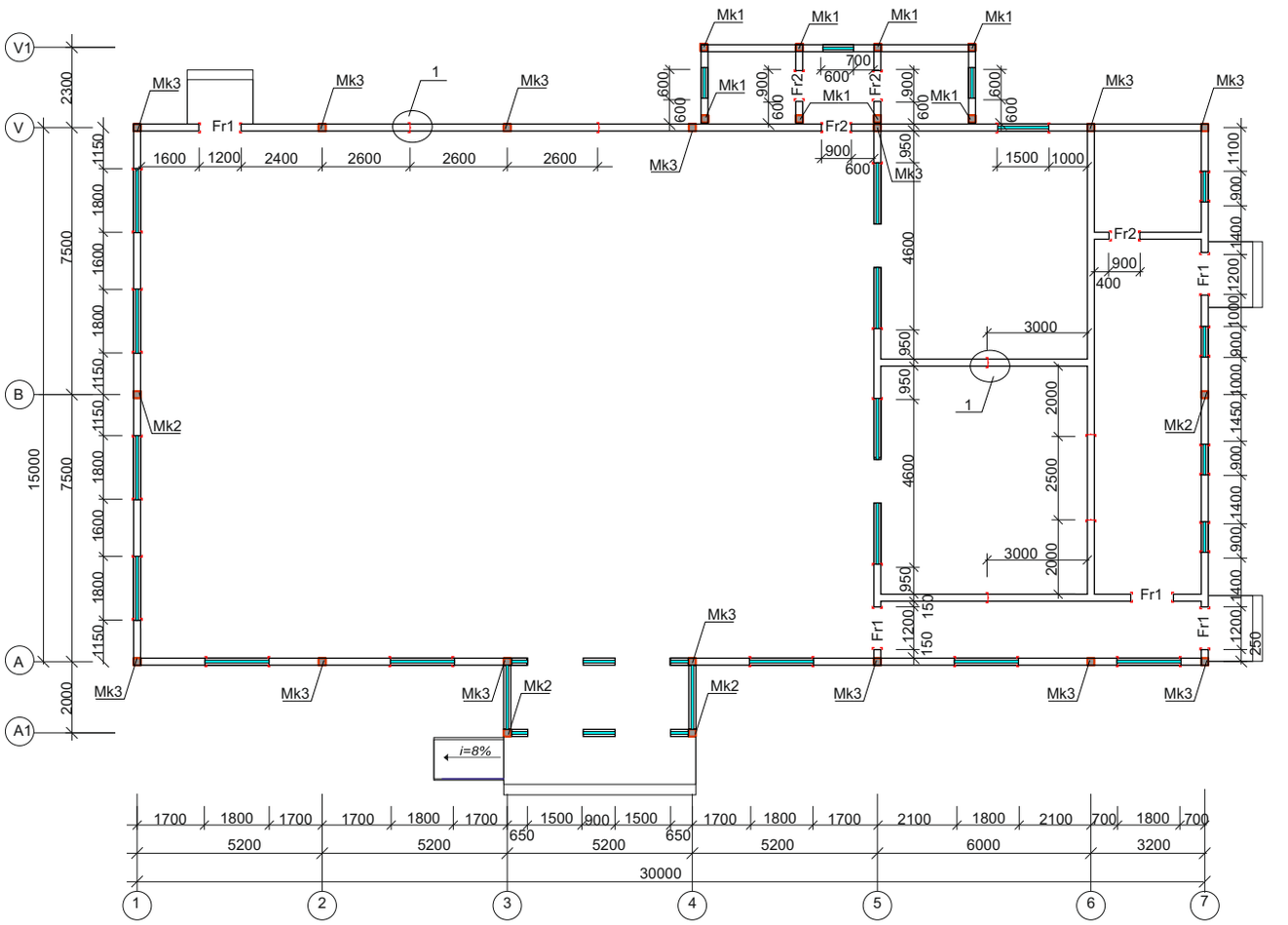

L.B.M	Madmarov B	shifr:	MQ
Bajar.	Primqulov R	Andijon viloyati Andijon tumani, Mingo'rik MFY hududida ma'muriy binolarga qo'shimcha konferensiyalar o'tkazish zali hamda ofis bino-inshootlari qurilishi	
		Konferensiyalar o'tkazish zali	Bosqich: I.L; Sahifa; Sahifadan
		Devorni mustaxkamlash uchun elementlar tartibi	"Bo'ston me'mor" MCHJ

«A» o'qi bo'ylab devorlar rejasi

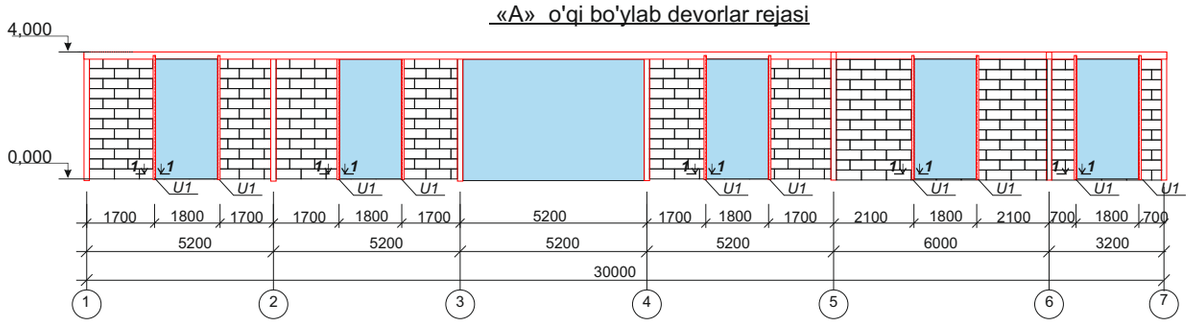

«V» o'qi bo'ylab devorlar rejasi

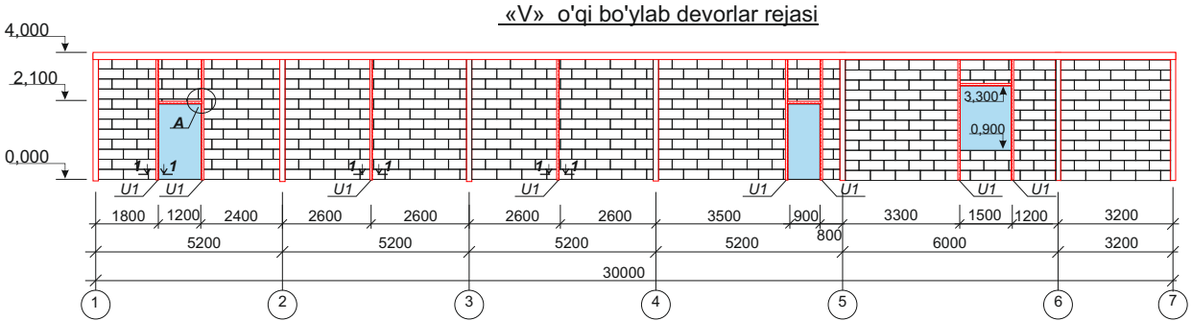

«1» o'qi bo'ylab devorlar rejasi

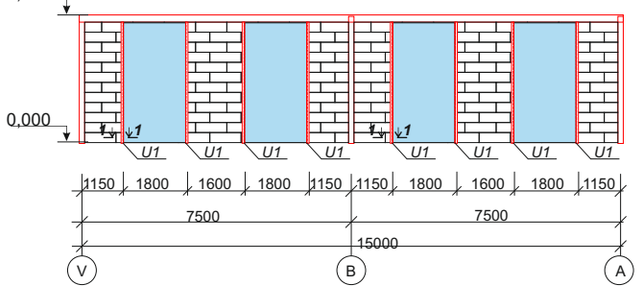

«5» o'qi bo'ylab devorlar rejasi

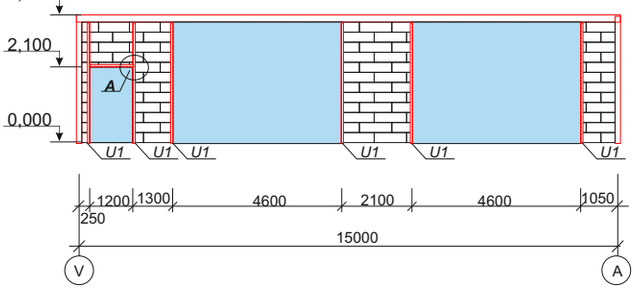

shifr:					MQ
Andijon viloyati Andijon tumani, Mingo'rik MFY hududida ma'muriy binolarga qo'shimcha konferensiyalar o'tkazish zali hamda ofis bino-inshootlari qurilishi					
Konferensiyalar o'tkazish zali			Bosqich	Sahifa	Sahifadan
			I.L		
«A» o'qi bo'ylab devorlar rejasi					"Bo'ston me'mor" MCHJ
L.B.M	Madmarov B				
Bajar.	Primqulov R				

«7» o'qi bo'ylab devorlar rejasi

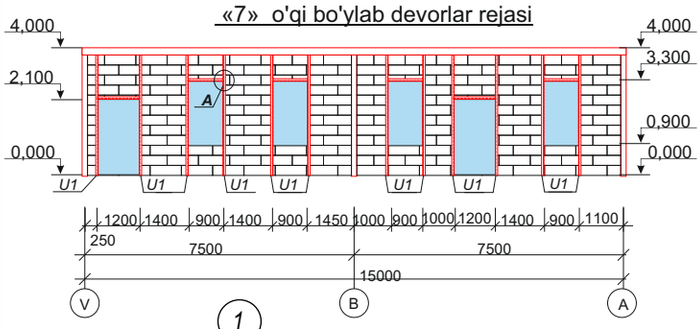

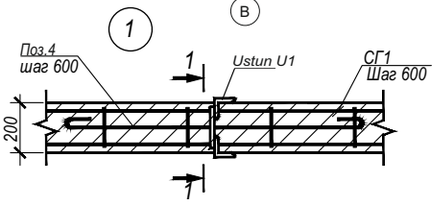

Eshik mustahkamlash Fr1, Fr2

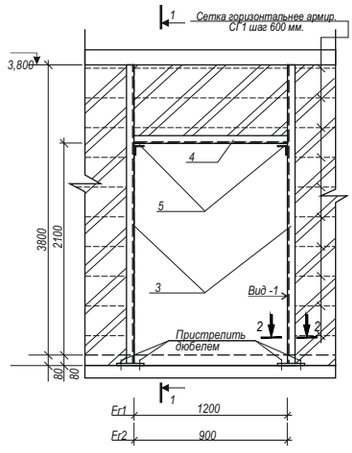

1-1

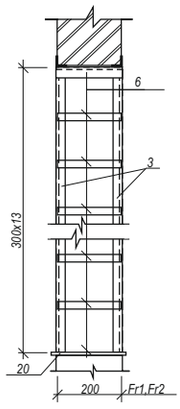

Вид -1

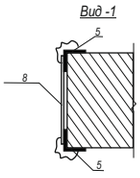

1-1

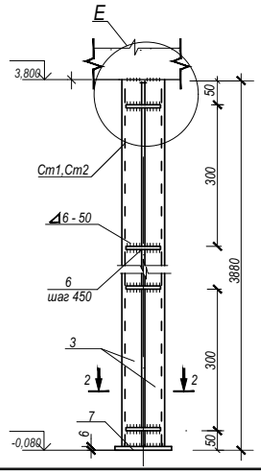

2-2

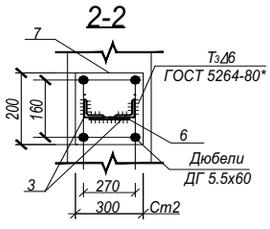

Tugun «A

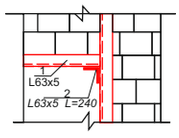

Metall elementlarning ulanishi RSTUz865-98 bo'yicha E42 tipidagi elektrodlar bilan payvandlash orqali amalga oshiriladi. Payvandlanadigan choklarning balandligi elementlarning qalinligidan kam bo'lmasligi kerak.
Birlashtiruvchi metall qismlar va konstruktsiyalar PF-020 GOST 18.186-79 gruntovka va PF-115 markali emal bo'yoqlari bilan 2 marta bo'yang.

shifr:					MQ
Andijon viloyati Andijon tumani, Mingo'rik MFY hududida ma'muriy binolarga qo'shimcha konferensiyalar o'tkazish zali hamda ofis bino-inshootlari qurilishi					
Konferensiyalar o'tkazish zali			Bosqich	Sahifa	Sahifadan
			I.L		
«7» o'qi bo'ylab devorlar rejasi					"Bo'ston me'mor" MCHJ
L.B.M	Madmarov B				
Bajar.	Primqulov R				

Ustun elementlarining tasnifi

Belgi	Belgilanishi	Nomlanishi	Soni	Og'irligi kg	Eslatma
Fr1	Ushbu varog'da	Eshik mustahkamlash	5		dona
Fr1	Ushbu varog'da	Eshik mustahkamlash	4		dona
U-1	MQ varoqda-	Ustun U1	54		dona
Mk-1	MQ varoqda-	Metall ustun Mk-1	8		dona
Mk-2	MQ varoqda-	Metall ustun Mk-2	4		dona
Mk-3	MQ varoqda-	Metall ustun Mk-3	14		dona
1	ГОСТ 8509-86	L 63x5 L=Jami	27,0	4,81	м
2	ГОСТ 8509-86	L 63x5 L=200	18	0,96	dona
		Eshik mustahkamlash Fr1			
3	GOST8509-86	L 50x5 L=3880	4	14,6	dona
4	GOST8509-86	L 63x5 L=1200	2	5,77	dona
5	GOST8509-86	L 63x5 L=200	2	0,96	dona
6	GOST19903-77	-- 5x40 L=200	32	0,31	dona
7	GOST19903-77	-- 5x300 L=200	2	2,35	dona
		Дюбель анкерный металлический d=6мм	8		dona
		Eshik mustahkamlash Fr2			
3	GOST8509-86	L 50x5 L=3880	4	14,6	dona
4	GOST8509-86	L 63x5 L=900	2	4,3	dona
5	GOST8509-86	L 63x5 L=200	2	0,96	dona
6	GOST19903-77	-- 5x40 L=200	30	0,31	dona
7	GOST19903-77	-- 5x300 L=200	2	2,35	dona
		Дюбель анкерный металлический d=6мм	8		dona
		Ustun U1			
7	ГОСТ 103-76*	-300x5x200	1	2,35	dona
3	ГОСТ 8509-86	L 50x5 L=3880	2	14,60	dona
6	GOST19903-77	-- 5x40 L=200	14	0,31	dona
		Дюбель анкерный металлический d=6мм	4		dona
		Metall ustun Mk1			
1	ГОСТ 30245-2003	Труба □ 80x80x5 L=3215	1	36,23	dona
2	ГОСТ19903-74*	--- 120x5 L=150	6	0,7	dona
3	ГОСТ19903-74*	--- 300x5 L=300	1	3,5	dona
4	ГОСТ19903-74*	--- 400x10 L=400	1	12,56	dona

Ustun elementlarining tasnifi

Belgi	Belgilanishi	Nomlanishi	Soni	Og'irligi kg	Eslatma
		Metall ustun Mk2			
1	ГОСТ 8639-82	Труба □150x150x5 L=4215	1	93,8	dona
2	ГОСТ19903-74*	--- 120x5 L=150	4	0,7	dona
3	ГОСТ19903-74*	--- 300x5 L=300	1	3,5	dona
4	ГОСТ19903-74*	--- 400x10 L=400	1	12,56	dona

Metall ustun Mk-1, Mk-2

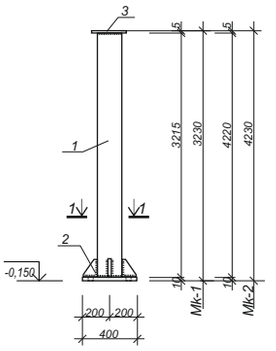

1 - 1

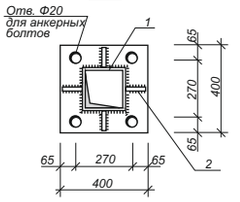

Поз.2

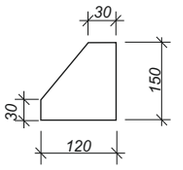

Metall elementlarning ulanishi RSTUz865-98 bo'yicha E42 tipidagi elektrodlar bilan payvandlash orqali amalga oshiriladi. Payvandlanadigan choklarning balandligi elementlarning qalinligidan kam bo'lmasligi kerak.
Birlashtiruvchi metall qismlar va konstruktsiyalar PF-020 GOST 18.186-79 gruntovka va PF-115 markali emal bo'yoqlari bilan 2 marta bo'yang.

L.B.M	Madmarov B		
Bajar.	Primqulov R		

shifr: MQ

Andijon viloyati Andijon tumani, Mingo'rik MFY hududida ma'muriy binolarga qo'shimcha konferensiyalar o'tkazish zali hamda ofis bino-inshootlari qurilishi

Konferensiyalar o'tkazish zali

Bosqich	Sahifa	Sahifadan
I.L		

Ustun elementlarining tasnifi

"Bo'ston me'mor" MCHJ

Metall ustun Mk3

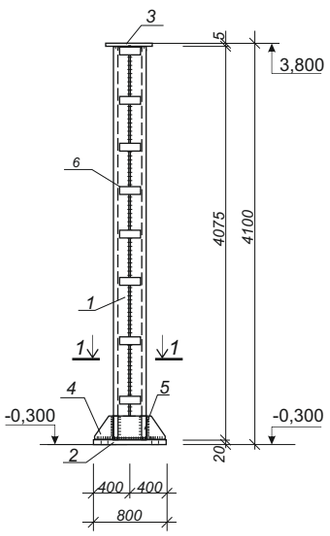

1 - 1

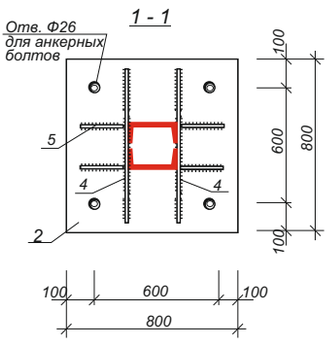

Поз.4

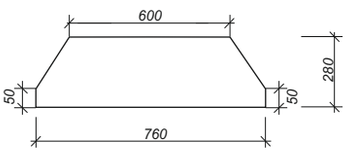

Поз.5

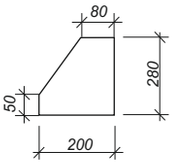

Ustun elementlarining tasnifi

Belgi	Belgilanishi	Nomlanishi	Soni	Og'irligi kg	Eslatma
		Metall ustun Mk3			
1	ГОСТ8240-89	Швеллер №20 L=4075	2	74,98	dona
2	ГОСТ19903-74*	--- 800x20 L=800	1	100,5	dona
3	ГОСТ19903-74*	--- 300x5 L=300	1	3,5	dona
4	ГОСТ19903-74*	--- 280x6 L=760	2	10,0	dona
5	ГОСТ19903-74*	--- 280x6 L=200	4	2,64	dona
6	ГОСТ19903-74*	--- 80x6 L=130	20	0,31	dona
	ГОСТ 7798-70*	Болты М24	4		dona
	ГОСТ5915-70*	Гайка М24	4		dona
	ГОСТ11371-86	Шайба 24	4		dona

Metall elementlarning ulanishi RSTUz865-98 bo'yicha E42 tipidagi elektrodlar bilan payvandlash orqali amalga oshiriladi. Payvandlanadigan choklarning balandligi elementlarning qalinligidan kam bo'lmasligi kerak.
Birlashtiruvchi metall qismlar va konstruktsiyalar PF-020 GOST 18.186-79 gruntovka va PF-115 markali emal bo'yoqlari bilan 2 marta bo'yang.

L.B.M	Madmarov B		
Bajar.	Primqulov R		

shifr: MQ

Andijon viloyati Andijon tumani, Mingo'rik MFY hududida ma'muriy binolarga qo'shimcha konferensiyalar o'tkazish zali hamda ofis bino-inshootlari qurilishi

Konferensiyalar o'tkazish zali

Bosqich	Sahifa	Sahifadan
I.L		

Metall ustun Mk3

"Bo'ston me'mor" MCHJ

Tashqi pardoz ishlari

Tashqi devorni sifatli gips, keyingi fasadni travertin suvoq qiling
Deraza va eshik otkoslarini yuqori sifatli sementli qorishma bilan suvang va bo'yang.
Tashqi eshiklar va deraza romlari PVX profilidan tayyorlangan.
Deraza tokchalariga 330x1700 mm o'lchamdagi polimer qoplamali po'lat list(fartuk) o'rnating.
Sokol qismini "Kilinker" bilan qoplang.
Asosiy kirishda zina satxi va pillapoyalar mramor bilan qoplansin.

"Fasad"(мокрый) Turlari bo'yicha devorlarni izolyatsiyalashga tayyorgarlik ko'rish bosqichi

Devor izolatsiyasi bo'yicha ishlarni boshlashdan oldin quyidagi ishlarni bajarish kerak :
1. Barcha oyna va eshik inshootlarini qutilarning konturi bo'ylab izolyatsiyalash bilan o'rnatdi
2. Bino ichida bajarilgan gips ishlari
3. Bajarilgan pol qoralama turi. .
4. Bajarilgan tomqoplama Без подшивки карнизов
5. Bajarilgan otmoska .

Devor izolyatsiyasida ishlashdan oldin,quyidagilar kerak bo'ladi:
a) Devorlarning tashqi yuzalari va teshiklarning yon bag'irlari sifatini tekshiring
Chuqurlik va boshqa notekisliklarni to'g'irlash.
b)Siqilgan havo bilan sirtlarni tozalash. .
v) Agar sho'rlash bo'lsa, ularni soda eritmasi yoki boshqa mos suv takibi bilan yuvib tashlang.
g)Devorlarni quritish. Devorlarni namligi 5% oshmasligi.

Ekspluatatsiya talablari

Izolyatsiya tizimining ishlashi paytida izolyatsiyani yuk ko'taruvchi devorga mahkamlash uchun tizimning holatini vaqti-vaqti bilan kuzatib borish va agar nuqsonlar aniqlansa, buzilgan joylarni o'z vaqtida tiklash kerak.
Muntazam ravishda nazorat qilish
-birinchi 2 yil, yarim yil ichida,bundan ham kamroq.

Agar bog'lanish buzilgan bo'lsa, to'lqinli shish paydo bo'lishi mumkin.
Nazorat reykasi orqali vizual nazorat olib boriladi.
Yoriqlar va pufakchalar uchun alohida gipsli qatlam holatini doimiy ravishda kuzatib borish kerak.
Barcha og'ishlarni tuzatish usuli har bir holat uchun alohida qaror qilinishi kerak.

Devorlarni izolyatsiyalash bo'yicha ishlarning tartibi

1) Tayyorlangan sirtlarni akt bilan qabul qiling
2) Bazalt tolali plitalari yuzasiga yopishtiruvchi tarkibiga amal qiling va taxtalarni yopishtiring
Ishni poydevor profilidagi 1- qator bilan burchakdan boshlash kerak
Har bir keyingi qatorni ofset vertikal bo'g'inlar bilan o'rnating
GOST 9573-2012 bo'yicha qalinligi 50 mm bo'lgan bazalt tolali plitalari.
3) Yopishqoq kompozitsiyani kamida 24 soat davomida to'liq quritgandan so'ng 600 x 1200mm plita uchun 5 dona miqdorida shisha tolali diskli dublonlar yordamida plitalarni qo'shimcha o'rnatishni amalga oshiring.
Devorga ankerni yopish 70 mm STO 20994511-001-2009 bo'yicha Biysk shisha tolali shisha zavodi tomonidan ishlab chiqarilgan DS-1 tipidagi shisha tolali diskli dublonlarni qabul qiling.
Boshqa turdagi ankerlarga ruxsat berilmaydi.
4) Plitalar yuzasiga 3-4 mm qalinlikdagi ohak mustahkamlovchi qorishma qatlamining tekis qatlamiga qo'llang.
5) Eritmada GOST R 55225-2012 bo'yicha FSR-160 (110) 2000 \ / 2000 markasining fasadda gidroksidi to'rini cho'ktiring.
Ishqorga chidamli bo'lmagan setkalarga ruhsat berilmaydi.
6) Tarmoqni yuqoridan pastga burama va buzilishlarsiz aylantiring.
Kamida 100 mm uzunlamasına qirralarning bo'ylab bir-birining ustiga o'ting
Devorlarning tashqi burchaklari va yon bag'irlari qo'shimcha ravishda butun uzunligi bo'ylab kamida 200-300 mm o'lchamdagi diagonal joylashgan segmentlar bilan mustahkamlanadi.
7) Dyubel qopqoqlari yashiringanligini ta'minlash bilan birga, qalinligi 8-10 mm bo'lgan gipsni yakunlovchi qatlamini qo'llang.
8) Arxitektura qismining o'ziga xos chizmalariga binoan fasadlarni tugatishni qabul qiling.
9) Barcha ishlar amaldagi me'yoriy hujjatlar va SHNK 3.01.02-00 ga muvofiq xavfsizlik choralariga muvofiq amalga oshirilishi kerak.

				shifr:			MQ
				Andijon viloyati Andijon tumani, Mingo'rik MFY hududida ma'muriy binolarga qo'shimcha konferensiyalar o'tkazish zali hamda ofis bino-inshootlari qurilishi			
L.B.M	Madmarov B			Konferensiyalar o'tkazish zali	Bosqich	Sahifa	Sahifadan
Bajar.	Primqulov R				I.L		
				Devorlarni izolyatsiyalash bo'yicha ishlarning tartibi	"Bo'ston me'mor" MCHJ		

Tashqi devor izolyatsiyasi
a - a

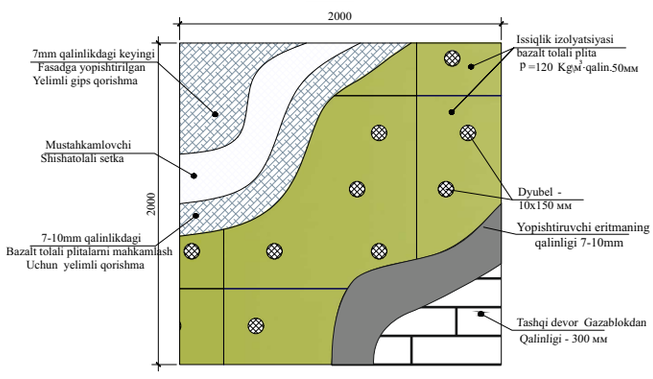

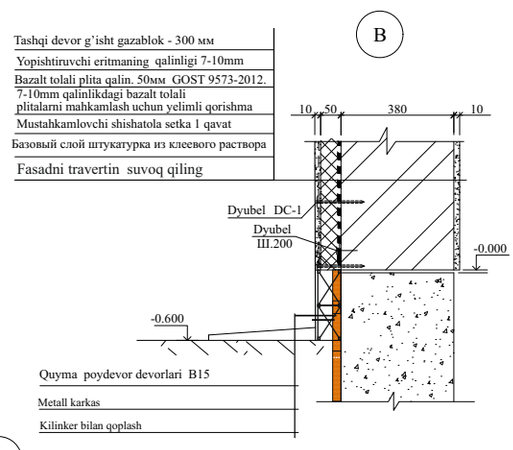

Aksonometrik ko'rinishi

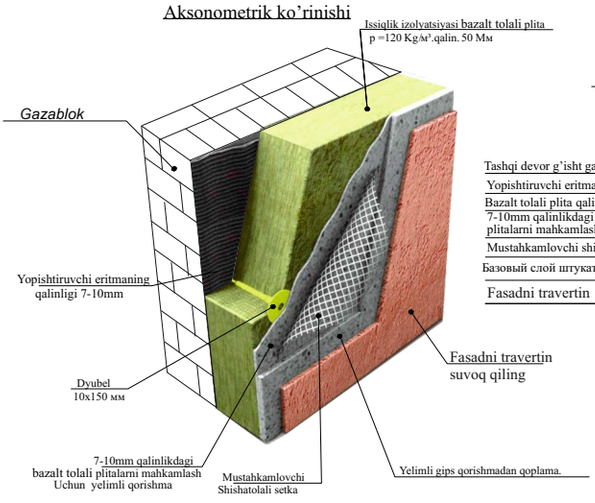

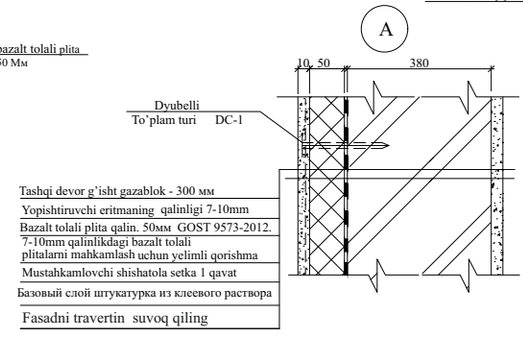

1. Ushbu varoqda.
2. Umumiy ko'rsatmalar uchun ushbu varoqqa qarang.
3. Dyubellarni mahkamlash oldin, qurilma bilan lintelni mustahkamlash holatini belgilang.
4. C-1 panjarali qismlarining tugunlarda joylashuviga qarab joylashgan bo'lishi kerak.

				shifr:			MQ
				Andijon viloyati Andijon tumani, Mingo'rik MFY hududida ma'muriy binolarga qo'shimcha konferensiyalar o'tkazish zali hamda ofis bino-inshootlari qurilishi			
L.B.M	Madmarov B			Konferensiyalar o'tkazish zali	Bosqich	Sahifa	Sahifadan
Bajar.	Primqulov R				I.L		
				Tashqi devor izoliyatsiyasi.	"Bo'ston me'mor" MCHJ		

Asosoiy kirish qismi rejasi

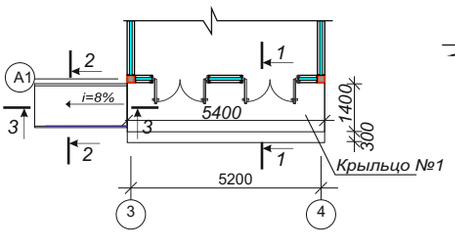

Крыльцо №2

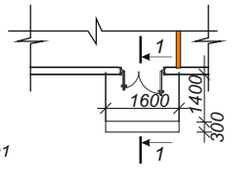

Asosiy kirish qismi poydevor elementlarining tasnifi

Belgi	Belgilanishi	Nomlanishi	Son	Og'irligi кг	Eslatma
		Pandus	1		dona
		Крыльцо №1	1		dona
		Крыльцо №2	3		dona
		Pandus	1		dona
s1	РСТУз.866-98.	Setka 5Bpl-100 5Bpl-100 L=jami.	6,7	3,08	m2
		Beton s. B15	1,12		m3
		Zanglamaydigan po'latdan panjara	10		m
		Крыльцо №1	1		dona
S1	РСТУз.866-98.	Setka 5Bpl-100 5Bpl-100 L=jami.	9,2	3,08	м2
		Beton s. B12,5	1,5		m3
		Zinalarni keramogranit bilan qoplash	9,2		m2
		Yon qismni keramogranit bilan qoplash	2,1		m2
		Крыльцо №2	1		dona
S1	РСТУз.866-98.	Setka 5Bpl-100 5Bpl-100 L=jami.	2,7	3,08	м2
		Beton s. B12,5	0,96		m3
		Zinalarni keramogranit bilan qoplash	2,7		m2
		Yon qismni keramogranit bilan qoplash	1,4		m2

1-1

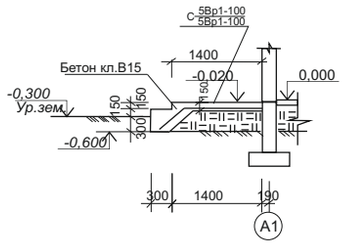

2 - 2

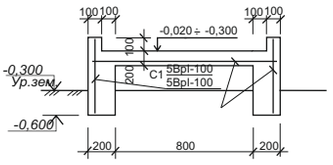

3-3(Pandus)

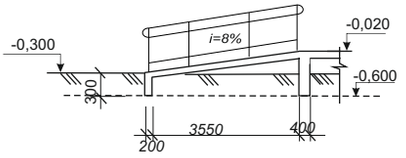

shifr:			MQ
Andijon viloyati Andijon tumani, Mingo'rik MFY hududida ma'muriy binolarga qo'shimcha konferensiyalar o'tkazish zali hamda ofis bino-inshootlari qurilishi			
L.B.M	Madmarov B	Konferensiyalar o'tkazish zali	Bosqich: I.L; Sahifa; Sahifadan
Bajar.	Primqulov R	Asosoiy kirish qismi rejasi	"Bo'ston me'mor" MCHJ

Tom rejasi

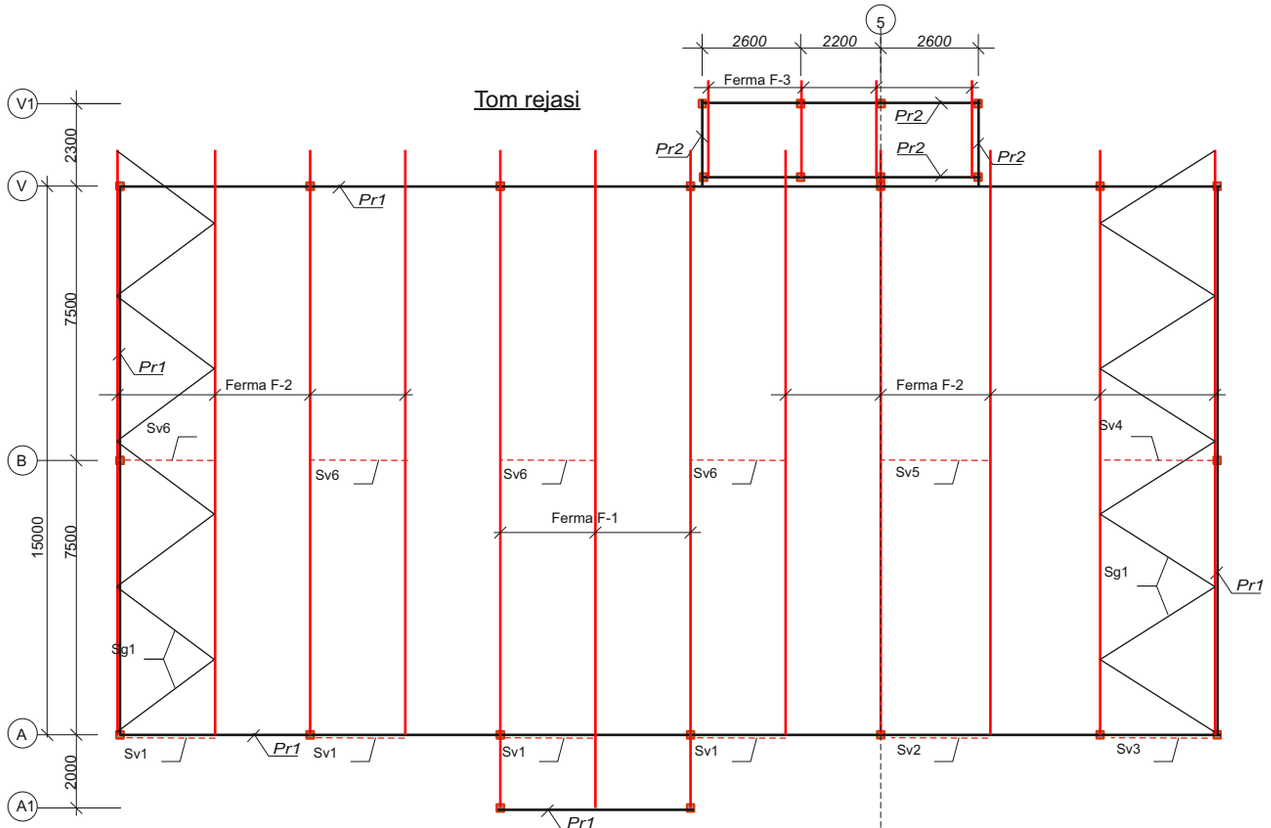

shifr:			MQ
Andijon viloyati Andijon tumani, Mingo'rik MFY hududida ma'muriy binolarga qo'shimcha konferensiyalar o'tkazish zali hamda ofis bino-inshootlari qurilishi			
L.B.M	Madmarov B	Konferensiyalar o'tkazish zali	Bosqich: I.L; Sahifa; Sahifadan
Bajar.	Primqulov R	Tom rejasi	"Bo'ston me'mor" MCHJ

Горизонтальная связь СГ1

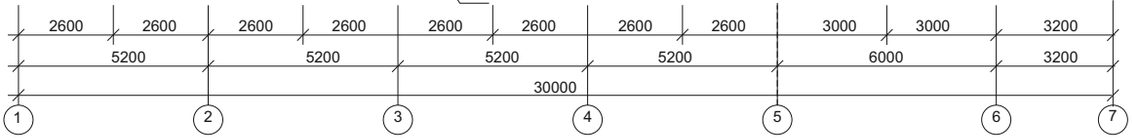

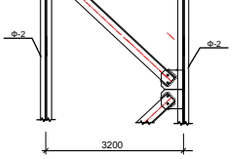

4,000 satxda joylashgan progon rejasi

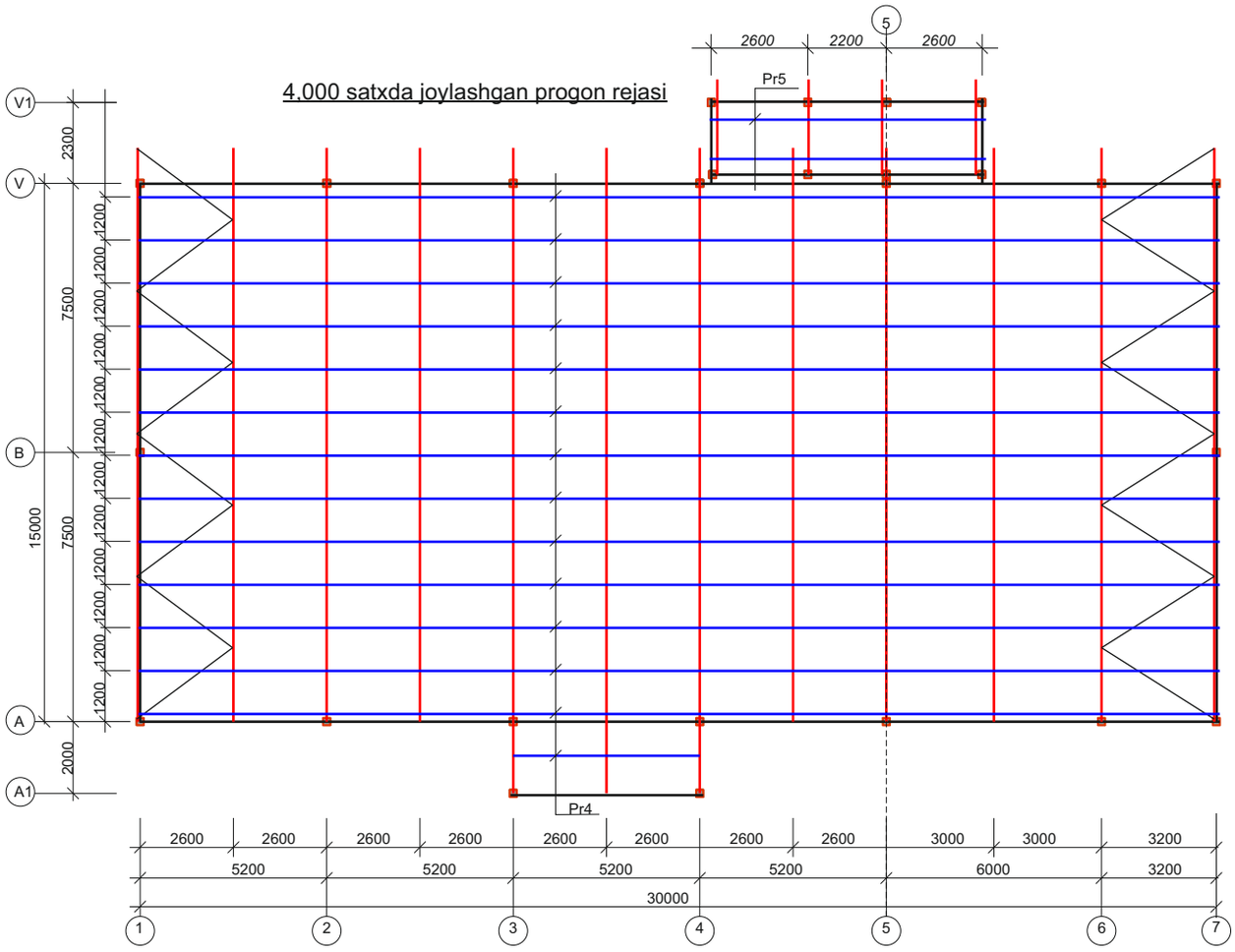

					MQ
					shifr:
					Andijon viloyati Andijon tumani, Mingo'rik MFY hududida ma'muriy binolarga qo'shimcha konferensiyalar o'tkazish zali hamda ofis bino-inshootlari qurilishi
					Konferensiyalar o'tkazish zali
					4,000 satxda joylashgan progon rejasi
L.B.M	Madmarov B.			Bosqich	Sahifa	Sahifadan
				I.L		
Bajar.	Primqulov R.					
					"Bo'ston me'mor" MCHJ

Связь верт. CB1, CB2, CB3

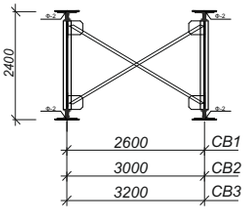

Yuqori progon rejasi

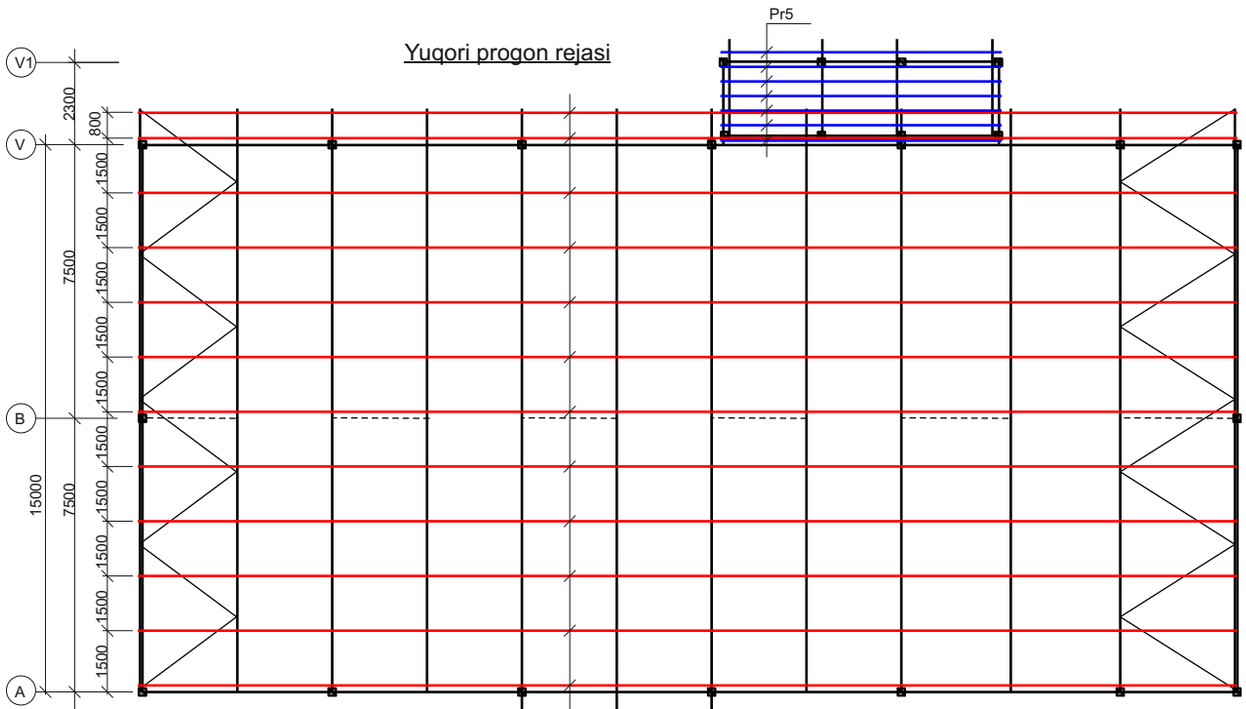

					MQ
					shifr:
					Andijon viloyati Andijon tumani, Mingo'rik MFY hududida ma'muriy binolarga qo'shimcha konferensiyalar o'tkazish zali hamda ofis bino-inshootlari qurilishi
					Konferensiyalar o'tkazish zali
					Yuqori progon rejasi
L.B.M	Madmarov B.			Bosqich	Sahifa	Sahifadan
				I.L		
Bajar.	Primqulov R.					
					"Bo'ston me'mor" MCHJ

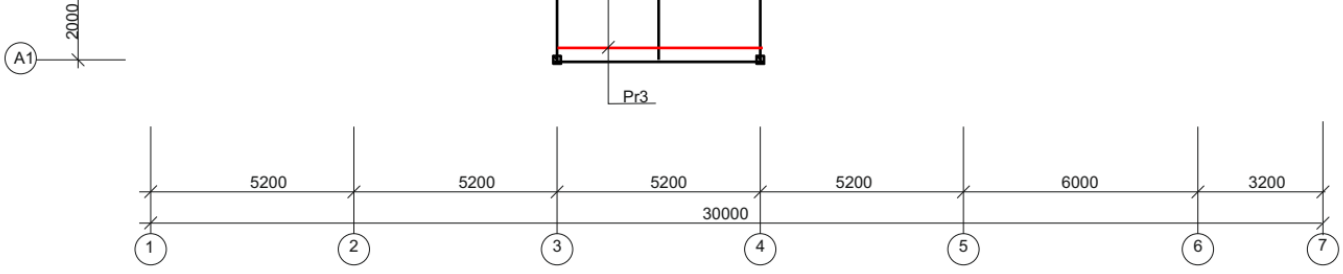

Связь верт. СВ4, СВ5, СВ6

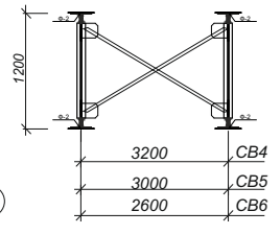

Tom qoplama rejasi

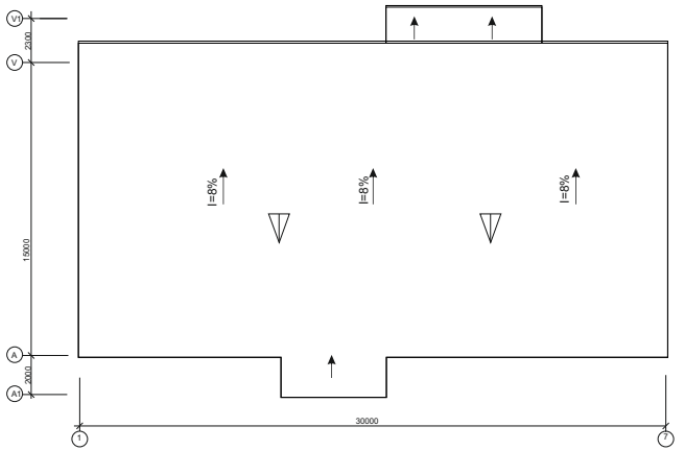

Tom elementlarining tasnifi

Belgi	Belgilanishi	Nomlanishi	Soni	Og'irligi kg	Eslatma
F-1	MQ varoqda-	Metall ferma F-1	3		dona
F-2	MQ varoqda-	Metall ferma F-2	9		dona
F-3	MQ varoqda-	Metall ferma F-3	4		dona
Pr1	ГОСТ 30245-2003	150x100x6 profil.turubali	99,2	21,69	m
Pr2	ГОСТ 30245-2003	80x80x5 profil.turubali	19,2	11,27	m
Pr3	ГОСТ 30245-2003	60x40x4 profil.turubali	365,2	5,45	m
Pr4	ГОСТ 30245-2003	60x40x3 profil.turubali	53,9	4,25	m
Pr5	ГОСТ 30245-2003	40x40x2 profil.turubali	76,2	2,31	m
Sv1	ГОСТ8509-86	Связь L63x5 L=6400	4	30,8	dona
Sv2	ГОСТ8509-86	Связь L63x5 L=7200	1	34,6	dona
Sv1	ГОСТ8509-86	Связь L63x5 L=7400	1	35,6	dona
Sv2	ГОСТ8509-86	Связь L63x5 L=7000	1	33,7	dona
Sv1	ГОСТ8509-86	Связь L63x5 L=6600	1	31,7	dona
Sv2	ГОСТ8509-86	Связь L63x5 L=5800	4	27,9	dona
Sg1	ГОСТ8509-86	Связь горизо. L63x5 L=общ.	60,8	4,81	m
	0,51 mm polimer qoplamadan suv quviri Ф100		27,0		m
	0,51 mm polimer qoplamadan suv tarnovi		37,8		m
	H57-750-0,6li profnastil qoplama		490,4		m2
	0,51 mm polimer qoplamali profil to'shama		21,0		м2
	Karnizni polimer qoplamali to'shama bilan qoplash		37,8		м2

Metall fermalar elementlarining tasnifi

Belgi	Belgilanishi	Nomlanishi	Soni	og'irligi kg	Eslatma
		Metall ferma F3			
1	ГОСТ8509-86	┐ 50x5 L=2600	1	9,8	dona
2	ГОСТ8509-86	┘ 50x5 L=2600	1	9,8	dona
3	ГОСТ8509-86	┘ 50x5 L=jami	2,6	3,77	m
4	ГОСТ8509-86	┘ 50x5 L=jami	2,1	3,77	m
5	ГОСТ19903-74	---150x6 L=160	7	1,13	dona
6	ГОСТ19903-74	---250x6 L=350	1	4,12	dona

Metall ferma F3

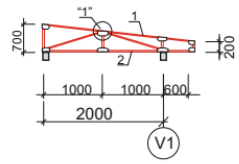

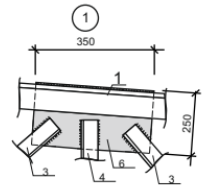

Metall elementlarning ulanishi RSTUz865-98 bo'yicha E42 tipidagi elektrodlar bilan payvandlash orqali amalga oshiriladi. Payvandlanadigan choklarning balandligi elementlarning qalinligidan kam bo'lmasligi kerak.
Birlashtiruvchi metall qismlar va konstruktsiyalar PF-020 GOST 18.186-79 gruntovka va PF-115 markali emal bo'yoqlari bilan 2 marta bo'yang.

L.B.M	Madmarov B		
Bajar.	Primqulov R		

shifr: MQ

Andijon viloyati Andijon tumani, Mingo'rik MFY hududida ma'muriy binolarga qo'shimcha konferensiyalar o'tkazish zali hamda ofis bino-inshootlari qurilishi

Konferensiyalar o'tkazish zali	Bosqich	Sahifa	Sahifadan
	I.L		
Tom elementlarining tasnifi	"Bo'ston me'mor" MCHJ		

Metall ferma F1

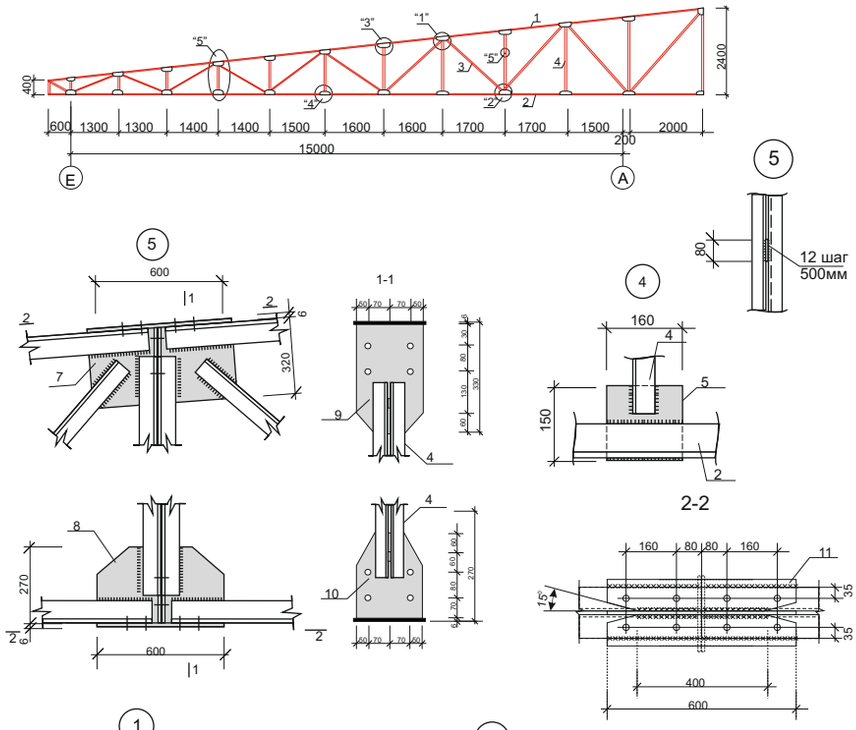

Metall fermalar elementlarining tasnifi

Belgi	Belgilanishi	Nomlanishi	Soni	og'irligi kg	Eslatma
		Metall ferma F1			
1	ГОСТ8509-86	⊤ 75x5 L=17850	1	207,1	dona
2	ГОСТ8509-86	⊥ 75x5 L=17800	1	206,5	dona
3	ГОСТ8509-86	⊥ 75x5 L=jami	25,3	11,6	m
4	ГОСТ8509-86	⊥ 75x5 L=jami	18,7	11,6	m
5	ГОСТ19903-74	---150x6 L=160	15	1,13	dona
6	ГОСТ19903-74	---250x6 L=350	11	4,12	dona
7	ГОСТ19903-74	---260x6 L=320	2	3,92	dona
8	ГОСТ19903-74	---260x6 L=270	2	3,31	dona
9	ГОСТ19903-74	---240x6 L=330	1	3,73	dona
10	ГОСТ19903-74	---240x6 L=270	1	3,05	dona
11	ГОСТ19903-74	---100x6 L=600	4	2,8	dona
12	ГОСТ19903-74	---100x6 L=80	83	0,37	dona

1. Metall elementlarning ulanishi RSTUz865-98 ga muvofiq E42 tipidagi elektrodlar bilan payvandlash orqali amalga oshiriladi.
2. Birlashtiruvchi metall qismlar va konstruktsiyalar PF-020 GOST18.186-79 ga muofiq 2 marta PF-115 markasining emal bo'yog'i bilan qoplangan.

				shifr:		MQ	
				Andijon viloyati Andijon tumani, Mingo'rik MFY hududida ma'muriy binolarga qo'shimcha konferensiyalar o'tkazish zali hamda ofis bino-inshootlari qurilishi			
L.B.M	Madmarov B			Konferensiyalar o'tkazish zali	Bosqich	Sahifa	Sahifadan
Bajar.	Primqulov R				I.L		
				Metall ferma F1	"Bo'ston me'mor" MCHJ		

Metall ferma F2

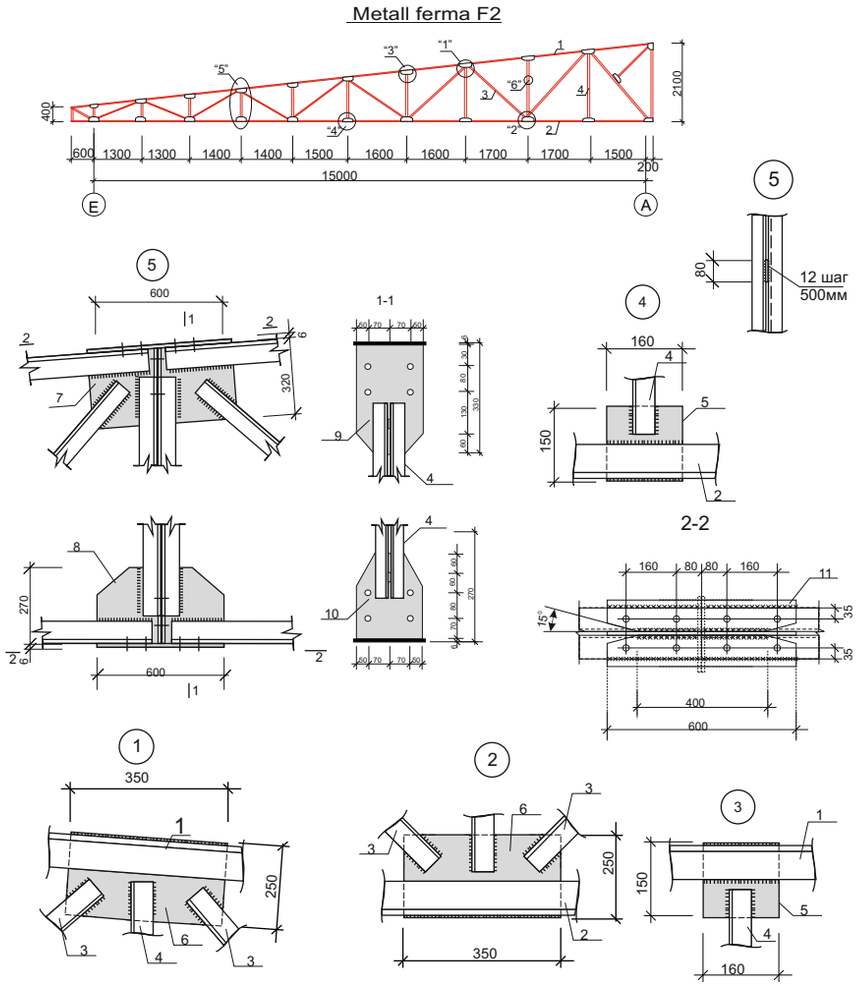

Metall fermalar elementlarining tasnifi

Belgi	Belgilanishi	Nomlanishi	Soni	og'irligi kg	Eslatma
		Metall ferma F2			
1	ГОСТ8509-86	⊤ 75x5 L=15850	1	183,9	dona
2	ГОСТ8509-86	⊥ 75x5 L=15800	1	183,3	dona
3	ГОСТ8509-86	⊥ 75x5 L=jami	22,3	11,6	m
4	ГОСТ8509-86	⊥ 75x5 L=jami	16,7	11,6	m
5	ГОСТ19903-74	---150x6 L=160	15	1,13	dona
6	ГОСТ19903-74	---250x6 L=350	11	4,12	dona
7	ГОСТ19903-74	---260x6 L=320	2	3,92	dona
8	ГОСТ19903-74	---260x6 L=270	2	3,31	dona
9	ГОСТ19903-74	---240x6 L=330	1	3,73	dona
10	ГОСТ19903-74	---240x6 L=270	1	3,05	dona
11	ГОСТ19903-74	---100x6 L=600	4	2,8	dona
12	ГОСТ19903-74	---100x6 L=80	83	0,37	dona

1. Metall elementlarning ulanishi RSTUz865-98 ga muvofiq E42 tipidagi elektrodlar bilan payvandlash orqali amalga oshiriladi.
2. Birlashtiruvchi metall qismlar va konstruktsiyalar PF-020 GOST18.186-79 ga muofiq 2 marta PF-115 markasining emal bo'yog'i bilan qoplangan.

				shifr:		MQ	
				Andijon viloyati Andijon tumani, Mingo'rik MFY hududida ma'muriy binolarga qo'shimcha konferensiyalar o'tkazish zali hamda ofis bino-inshootlari qurilishi			
L.B.M	Madmarov B			Konferensiyalar o'tkazish zali	Bosqich	Sahifa	Sahifadan
Bajar.	Primqulov R				I.L		
				Metall ferma F1	"Bo'ston me'mor" MCHJ		